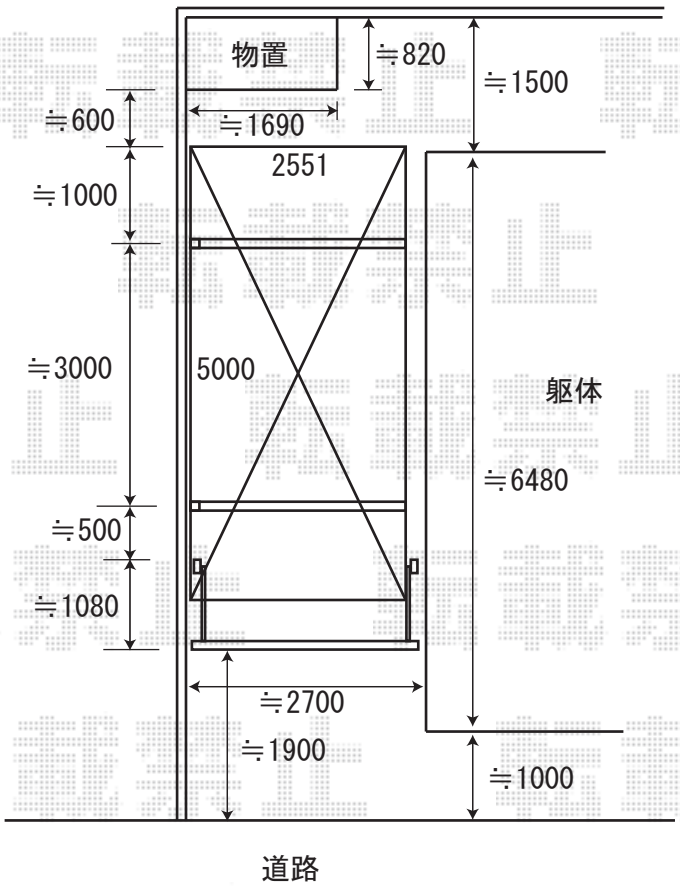

カーブポートシグマⅡ　基本
5000mm×2551mm
熱線吸収ポリカーボネート
（ブルースモークマット）
ロング柱23仕様（有効高 約2,300mm）
オータムブラウン
マルチスクリーン　カーポート接続B型
50用　ネット
オータムブラウン

オーバードアR3型　手動式
扉幅=2650mm　扉高さ=1200mm
標準柱仕様（有効通過高 約1,850mm）
オータムブラウン

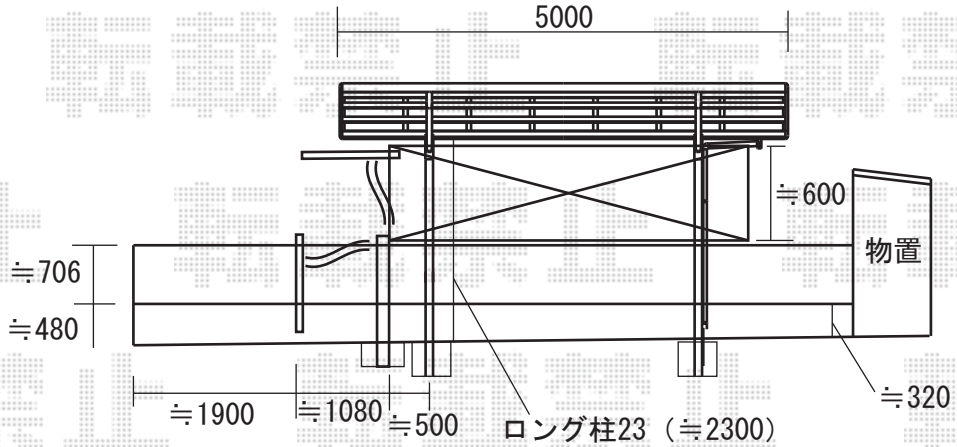

※取り付け位置の詳細につきましては、施工当日必ずお立会い頂き、
最終のご確認とご指示を頂けますよう、宜しくお願い致します。

EX-SHOP
http://www.ex-shop.net
担当：角田