セイバーテラス　3000タイプ
関東間1.5間×5尺
色：シャイングレー
柱仕様：アンカー止め
屋根材：ポリカーボネート

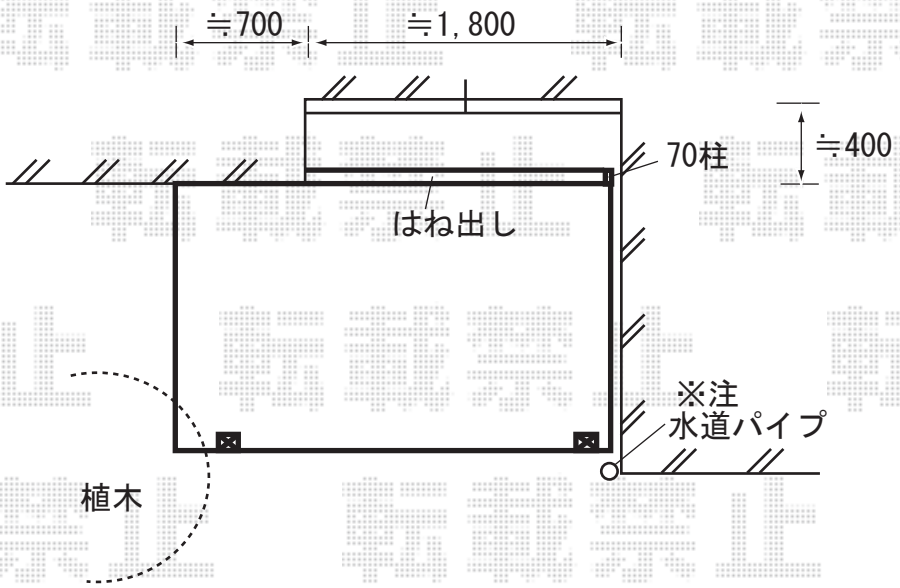

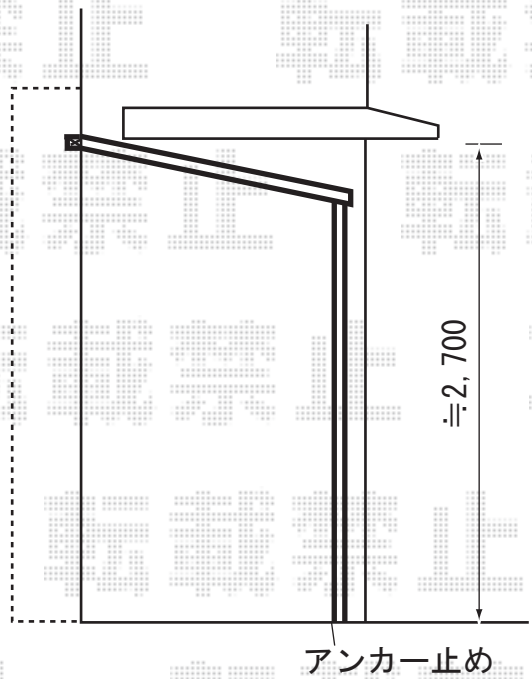

施工日当日は、お手数ではございますが、必ずお立会い頂き、
取付位置の最終のご指示・ご確認を頂けます様、お願い致します。

EX-SHOP
http://www.ex-shop.net
担当：　森