アクトステージB型　アクリル（マット）
柱建て式、長柱仕様
1.5間×6尺　ブロンズ　デッキ：木目

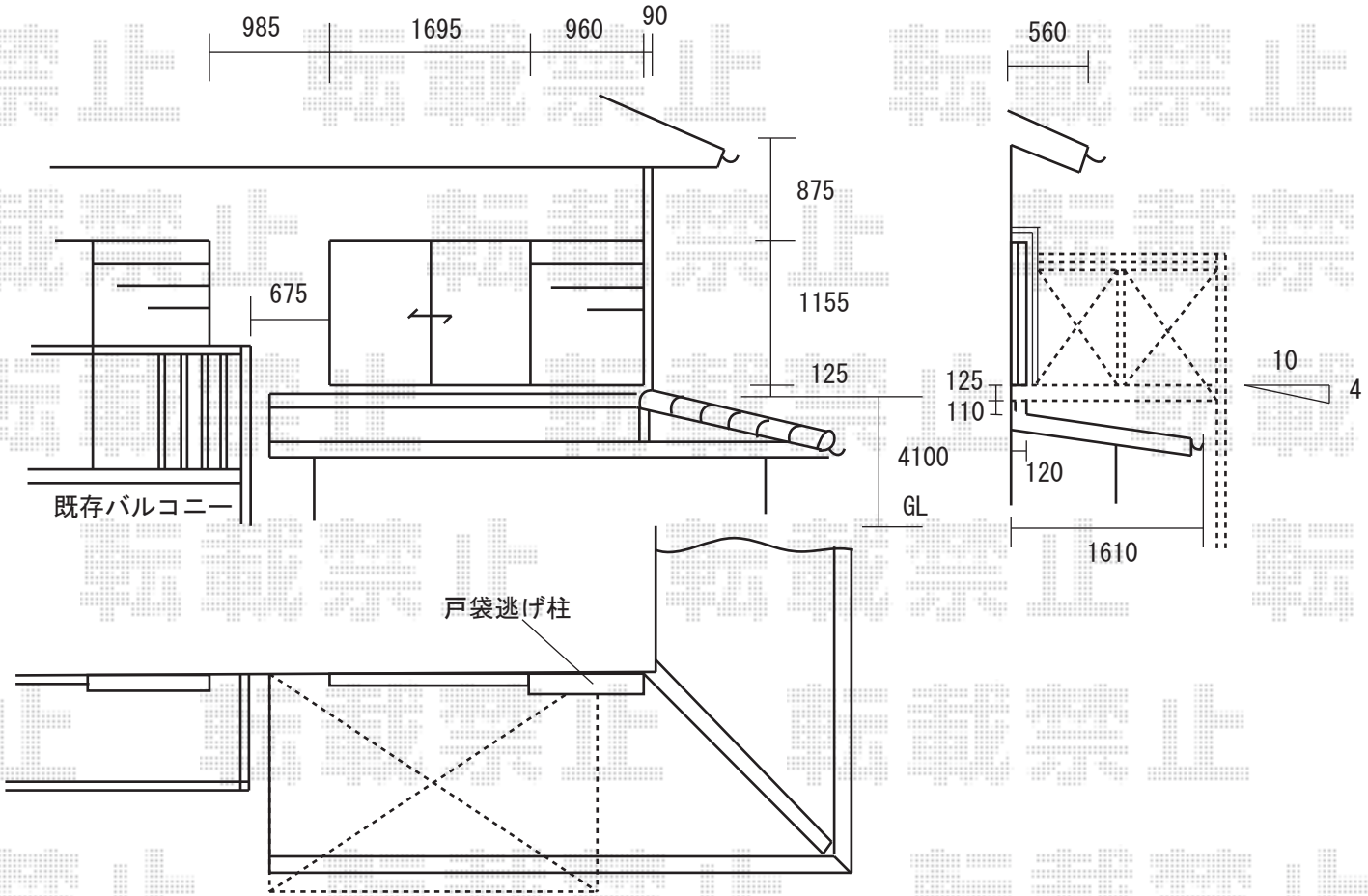

＊ 戸袋逃げ柱を追加したお見積りとなっております。
＊ 既存窓手すりの撤去処分は含みますが、撤去後の補修等は別途ご手配頂けますよう、宜しくお願い致します。
＊ 取り付け位置の詳細につきましては、施工当日必ずお立会い頂きまして、直接ご指示頂けますよう、
宜しくお願い致します。

転載禁止