アクトステージＡ型（ガーデンステージ）　太格子
関東1.5間（2755mm）×6尺（1785mm）
床材：木目　シャイングレー　内観左側扉内開き付き

アルファテラスF型
関東1.5間（2755mm　屋根幅3080mm）×6尺（1785mm）
ポリカーボネート（ブルースモーク）柱建て式用
シャイングレー　吊り下げ物干し　標準　2本入

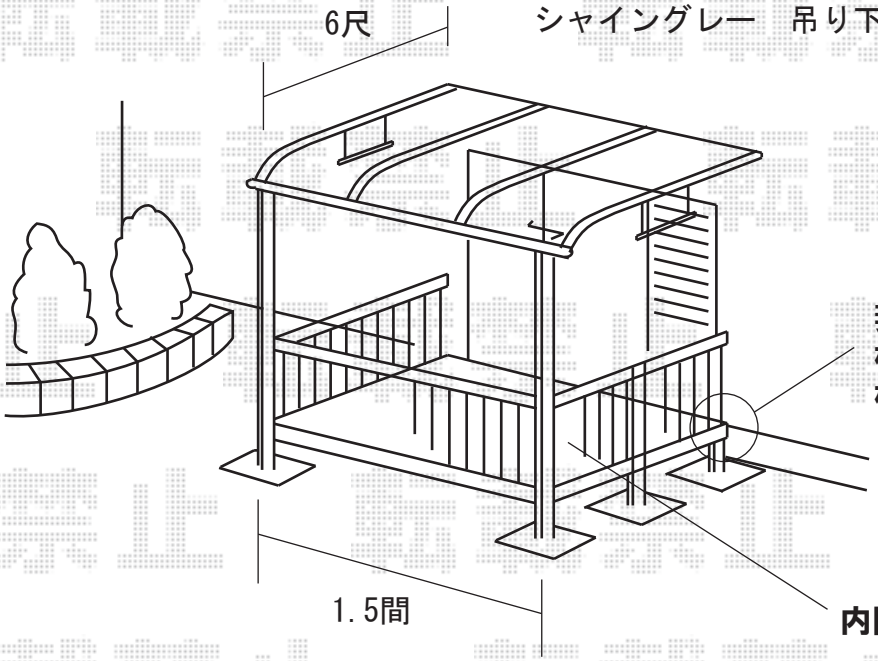

リコステージ　調整脚無し
関東1.5間（2795mm）×6尺（1815mm）
床材：縦貼り、フラットタイプ　EXTナチュラル

リコフェンス　ラチス（7スパン　コーナー2ヶ所）
高さ=1000mm　EXTナチュラル（金具色：ブラック）

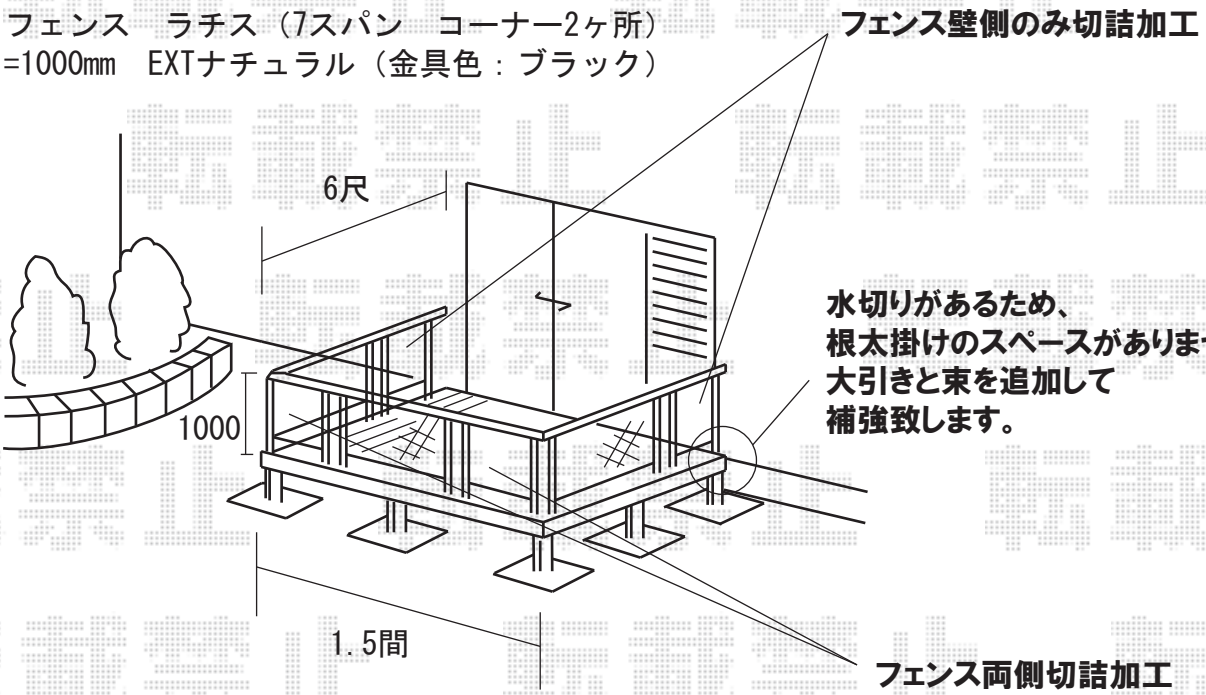

※取り付け位置の詳細につきましては、施工当日必ずお立会い頂き、
最終のご確認とご指示を頂けますよう、宜しくお願い致します。

EX-SHOP
http://www.ex-shop.net
担当：角田