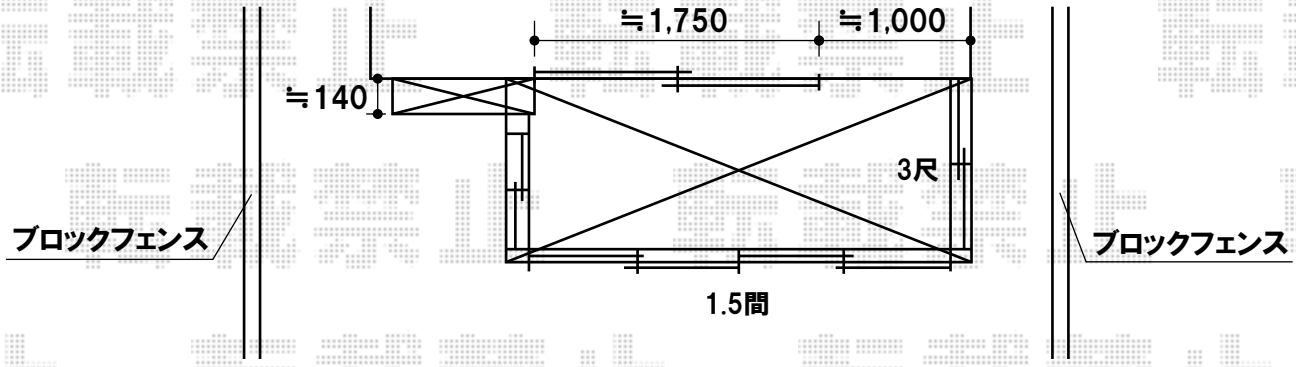

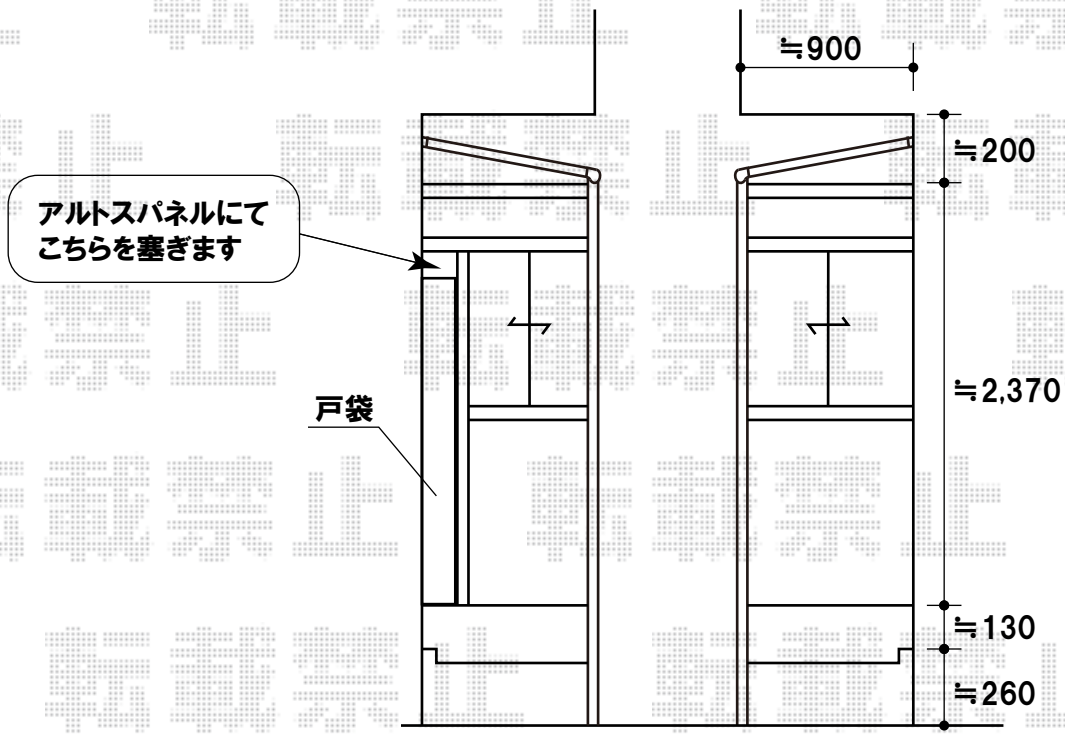

※完全な雨水浸入防止は難しいことが予想されます。何卒、ご容赦くださいませ。

トステム　ほせるんですII F型 床納まり 積雪～20cm対応
寸法(間口×出幅):関東間1.5間×3尺
正面ユニット:テラス(4枚建て)
両側面ユニット:高窓(2枚建て)
色:ホワイト
屋根材:ポリカーボネート(クリアマット)
床材:石目調
オプション:吊下げ物干し(標準)2本入・物干し取付材・ほせるん棚

TOEX【旧】ハイサモア　T-8（1枚交換）
色:アイボリーホワイト
高さ=800mm

ガラス一式
色:透明　厚さ=5mm

現場状況や作図制限により概略図の内容と多少の違いが生じることがございます。
施工時は、現場優先とさせて頂きたく思いますので、お立会い頂き、
最終のご指示のほど、何卒、宜しくお願い致します。

EX-SHOP
HTTP://WWW.EX-SHOP.NET
担当:上川

全ての著作権は、エクスショップに帰属します。当社とのお取引目的外の使用・複製・転載禁止となっております。