エクスショップ
HTTP://WWW.EX-SHOP.NET

アルファテラスRB型　600タイプ　2階設置型

間口=2.0間(3650mm)
屋根幅=3840mm
出幅=5尺(1485mm)
柱仕様：標準・出幅自在桁
オプション：吊り下げ物干し　ワイド
＊ 付帯工事：間口切詰め加工有り
樋延長/接続対応有り

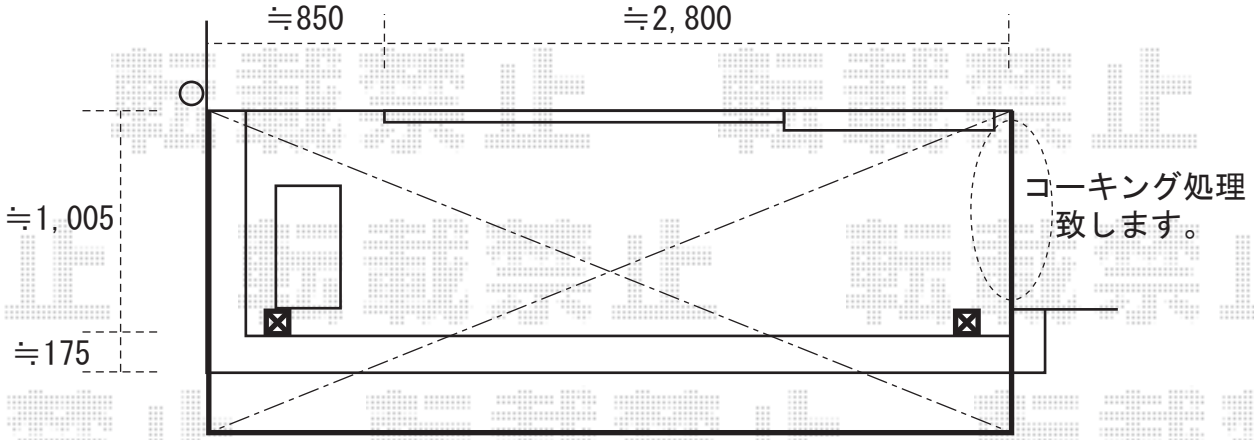

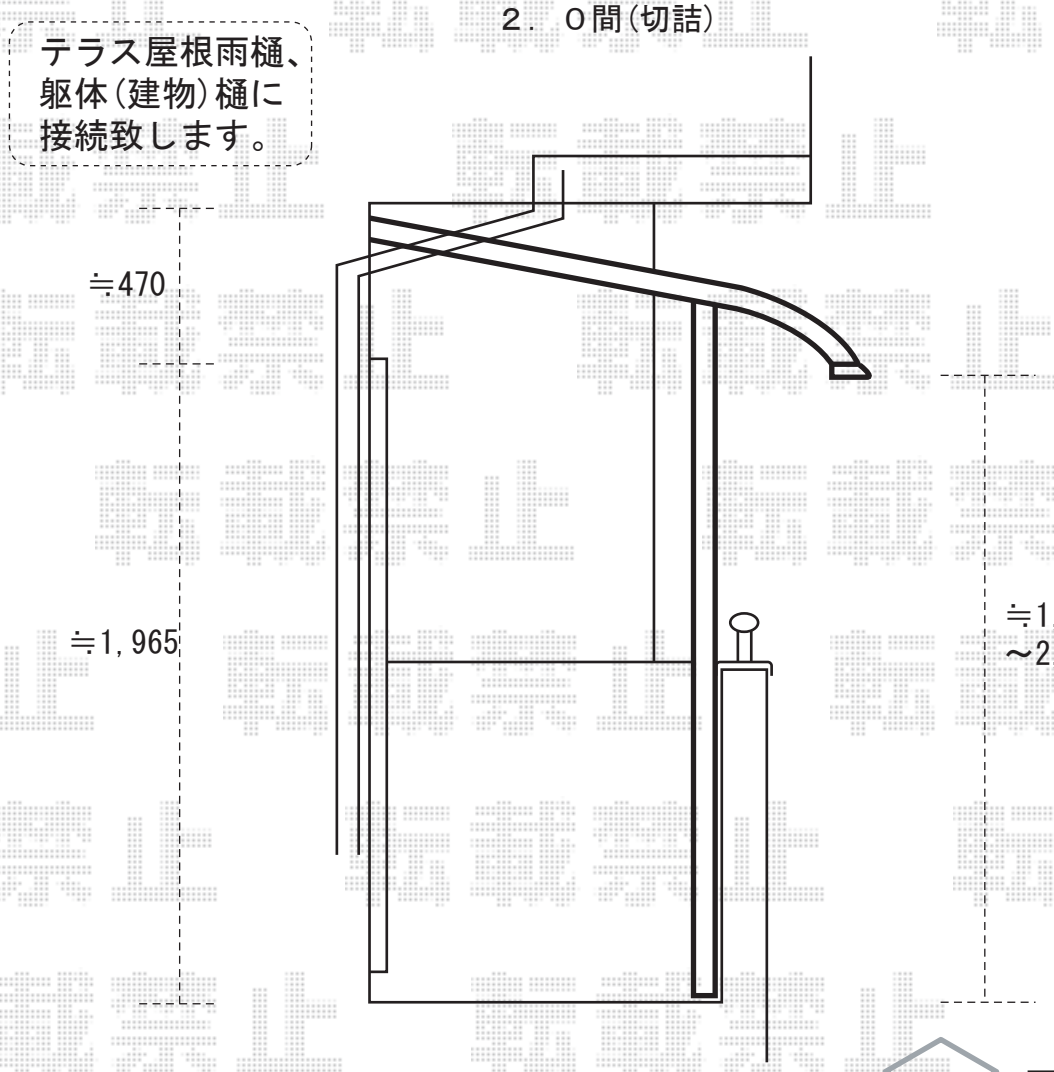

※現場状況や作図制限により概略図の内容と多少の違いが生じることがございます。
施工時は、現場優先とさせて頂きたく思いますので、お立会い頂き、
最終のご指示のほど、何卒、宜しくお願い致します。

EX-SHOP
http://www.ex-shop.net
担当：村上