エクスショップ
HTTP://WWW.EX-SHOP.NET

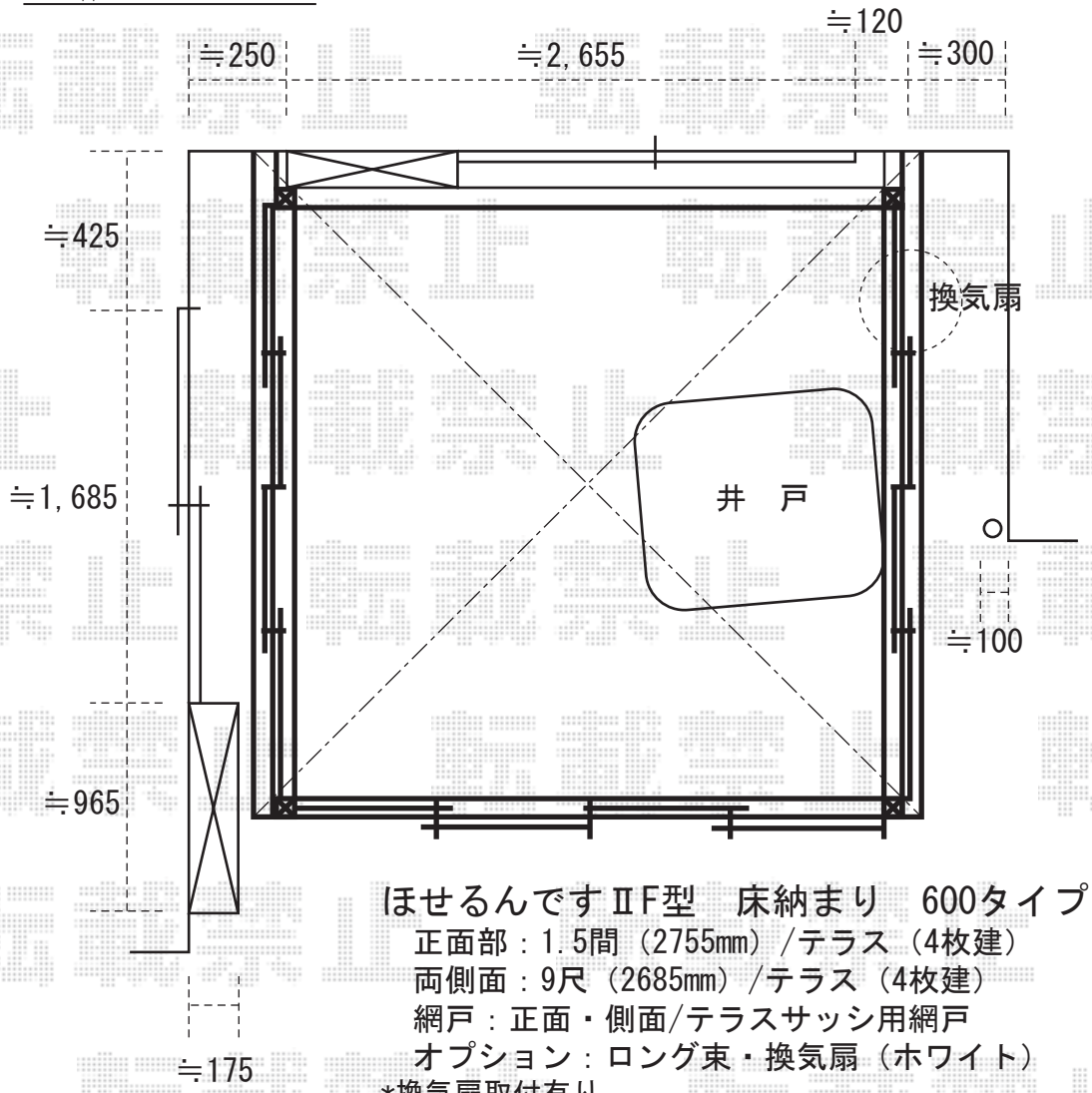

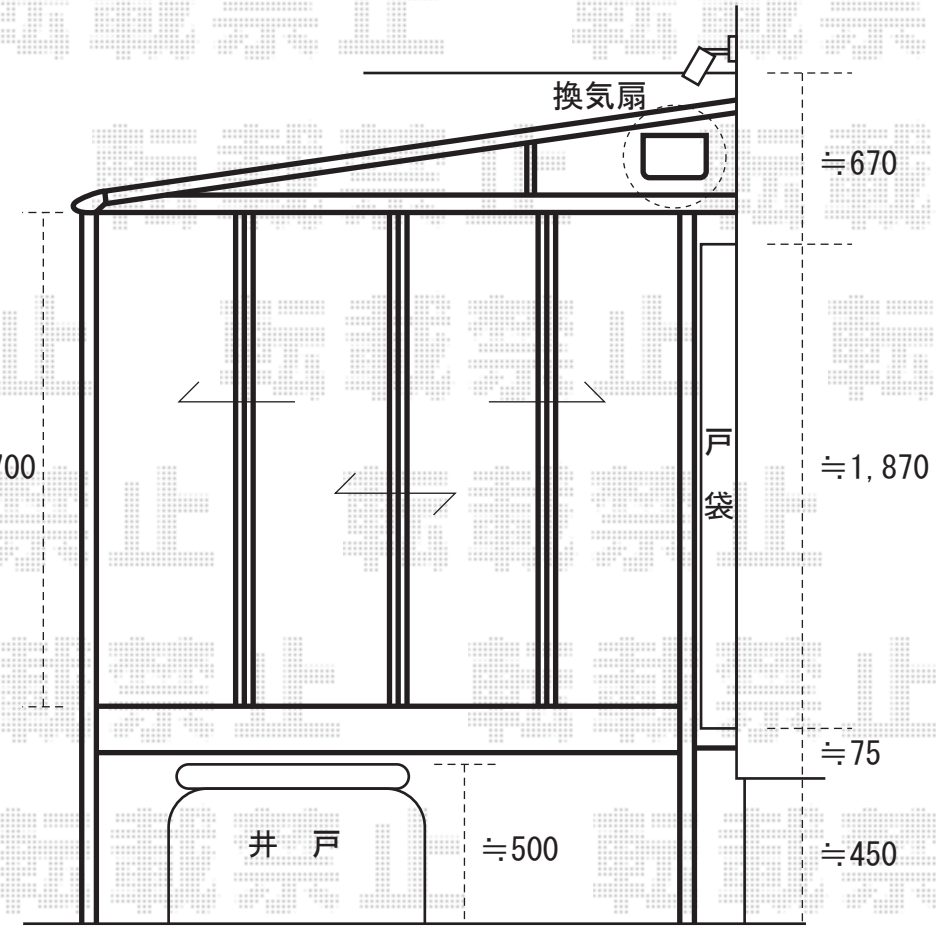

ほせるんでぇすⅡF型　床納まり　600タイプ

正面部：1.5間（2755mm）/テラス（4枚建）
両側面：9尺（2685mm）/テラス（4枚建）
網戸：正面・側面/テラスサッシ用網戸
オプション：ロング束・換気扇（ホワイト）

*換気扇取付有り
*床材/間口・出幅切詰加工有り
*サッシ高さ切詰加工有り
*両側面・サッシ下端塞ぎ材取付加工有り
*既存木製デッキ・テラス撤去・処分有り

テラス囲いの床高さ仕上り、建物(室内)床高さより上になります。

※現場状況や作図制限により概略図の内容と多少の違いが生じることがございます。
施工時は、現場優先とさせて頂きたく思いますので、お立会い頂き、
最終のご指示のほど、何卒、宜しくお願い致します。

EX-SHOP
http://www.ex-shop.net
担当:村上