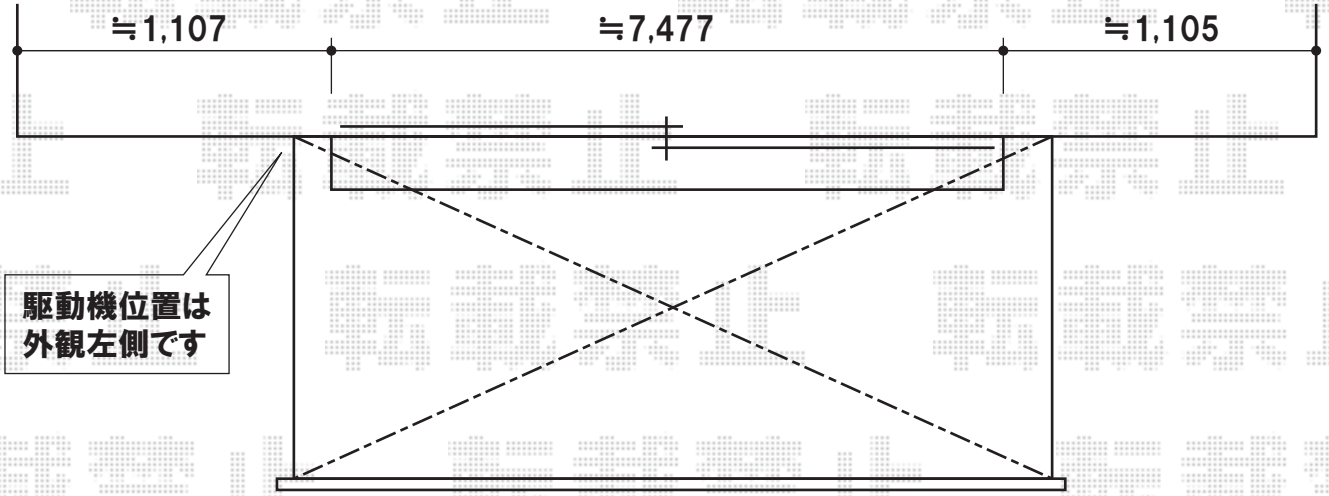

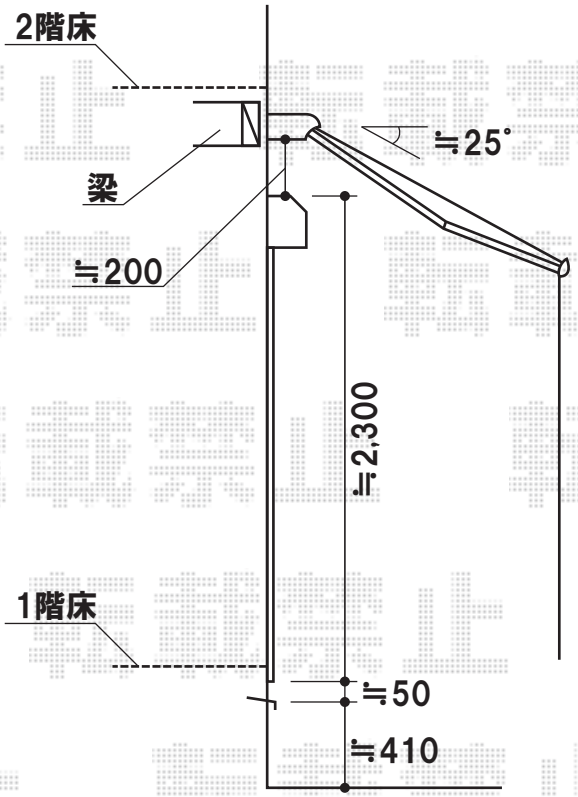

トステム　彩鳥CR型 ボックスタイプ 手動式 駆動機位置外観左仕様
間口=関東間1.5間(ブラケット芯々2,730mm)
出幅=1,500mm
色:シャイングレー
キャンバス地:ポリエステル(ネイビーブルー)
スクリーン:ネイビーブルー
クランクハンドル:1500(駆動機位置外観左仕様)
オプション:フック棒セット

現場状況や作図制限により概略図の内容と多少の違いが生じることがございます。
施工時は、現場優先とさせて頂きたく思いますので、お立会い頂き、最終のご指示のほど、何卒、宜しくお願い致します。

EX-SHOP
http://www.ex-shop.net
担当:藤木