リコステージII

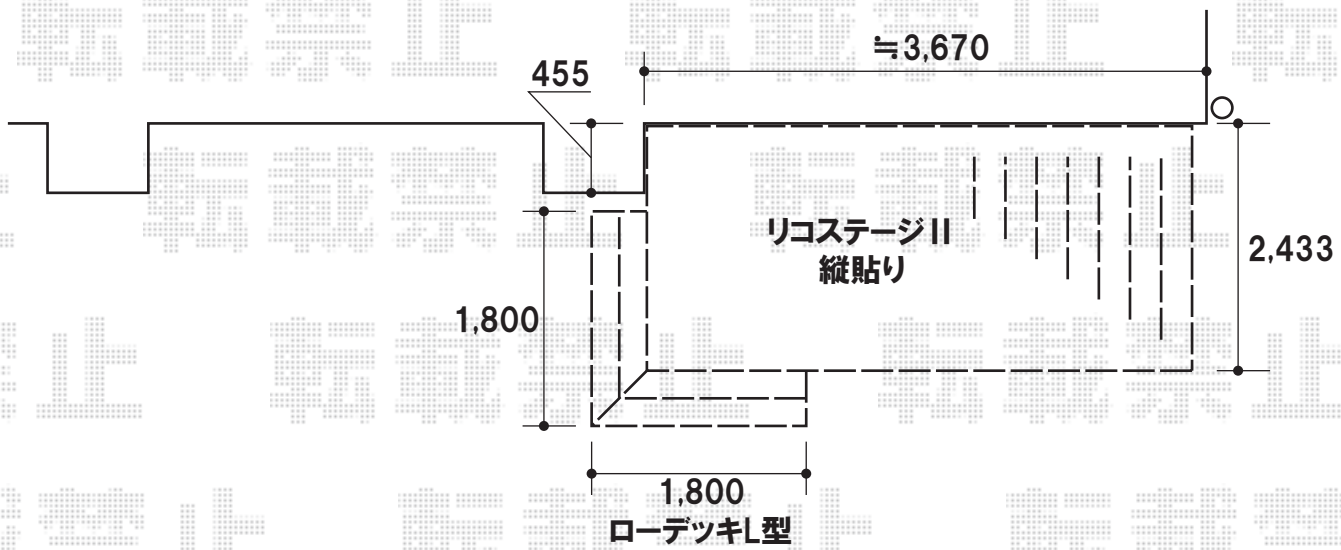

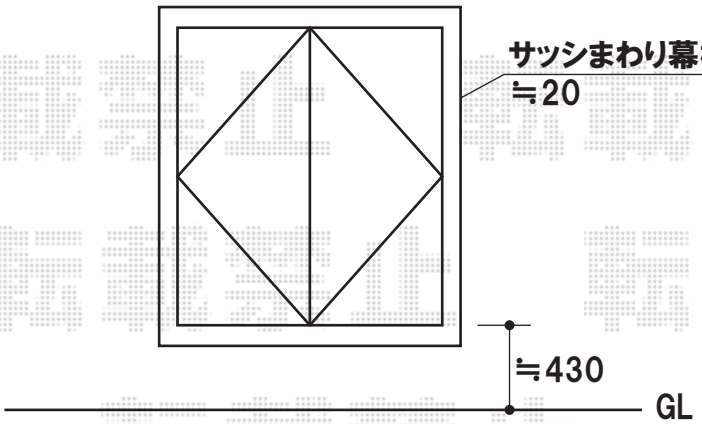

トステム　リコステージII　束柱A（調整なし　L432mm）
　　＋　ローデッキL型（1800×1800　床板2枚）
間口=2.0間（3,660mm）
奥行=8尺（2,433mm）
色：ダークブラウン
床板：標準床板　縦貼り
幕板：幕板A（厚タイプ　31mm）
オプション：ローデッキL型

デッキ本体束柱及びローデッキ束柱足元に束石を施工し
デッキを固定致します。（計26箇所）

現場状況や作図制限により概略図の内容と多少の違いが生じることがございます。
施工時は、現場優先とさせて頂きたく思いますので、お立会い頂き、
最終のご指示のほど、何卒、宜しくお願い致します。

EX-SHOP
HTTP://WWW.EX-SHOP.NET
担当:大磯

全ての著作権は、エクスショップに帰属します。当社とのお取引目的外の使用・複製・転載禁止となっております。