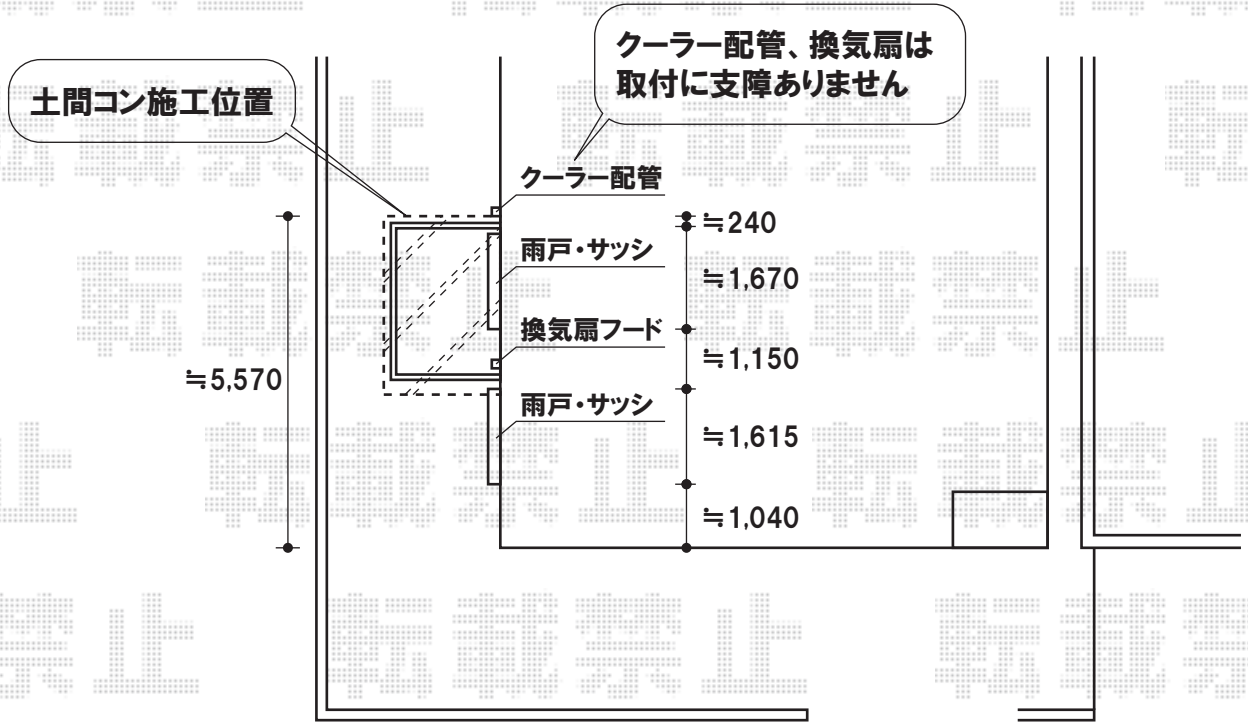

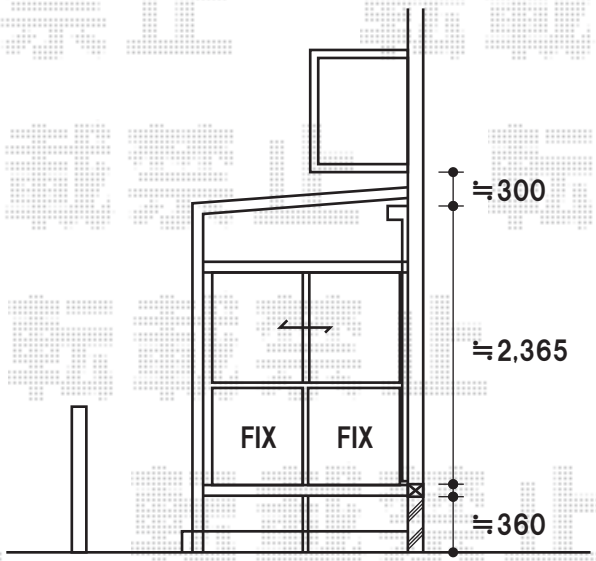

《側面》

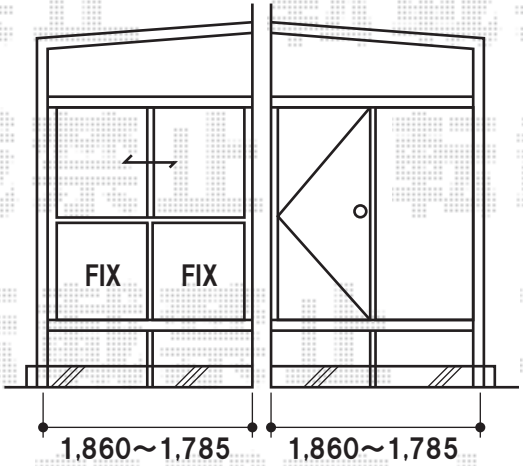

《正面》

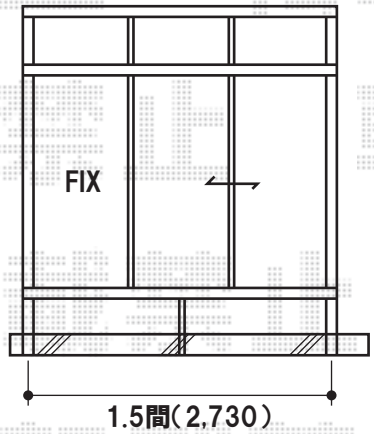

トステム　ルームトラス　フロアー納まり　角タイプ
本体ユニット：角タイプ［間口1.5間×出幅6尺］
正面ユニット：引き違いテラス・FIXテラス［間口1.5間］
側面ユニット：引き違い窓・FIX窓下［出幅6尺］
側面ユニット：ドア・FIXテラス［出幅6尺］
屋根材：ガラス仕様　色：ブロンズ
オプション：カーテンレール（正面・側面）
オプション：床換気　オプション：木製シェード
オプション：脱着式物干し　2本入　オプション：網戸

現場状況や作図制限により概略図の内容と多少の違いが生じることがございます。
施工時は、現場優先とさせて頂きたく思いますので、お立会い頂き、
最終のご指示のほど、何卒、宜しくお願い致します。

EX-SHOP
HTTP://WWW.EX-SHOP.NET
担当:大磯

全ての著作権は、エクスショップに帰属します。当社とのお取引目的外の使用・複製・転載禁止となっております。