トステム　リコステージII 【特注品】
サイズ＝[≒4,320×4尺]＋[≒1,080×10尺]
　　＋[≒4,140×8尺]
色：ソフトブラウン
脚：ロング束柱B（調整有り）仕様
幕板：幕板A（31mm）
床板：標準床板（縦貼り・横貼り）

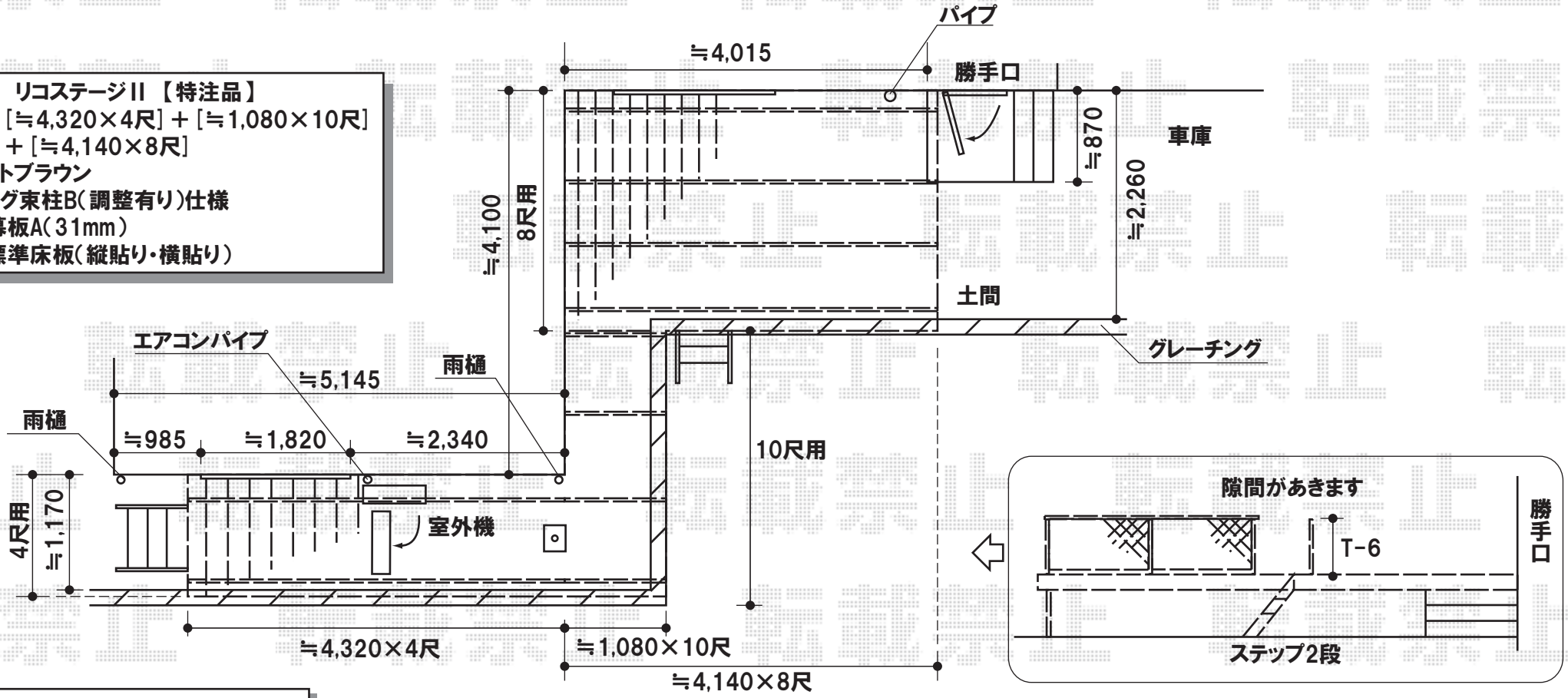

デッキフェンス　フラットラチスパネル
［密目タイプ］　T-6×9スパン

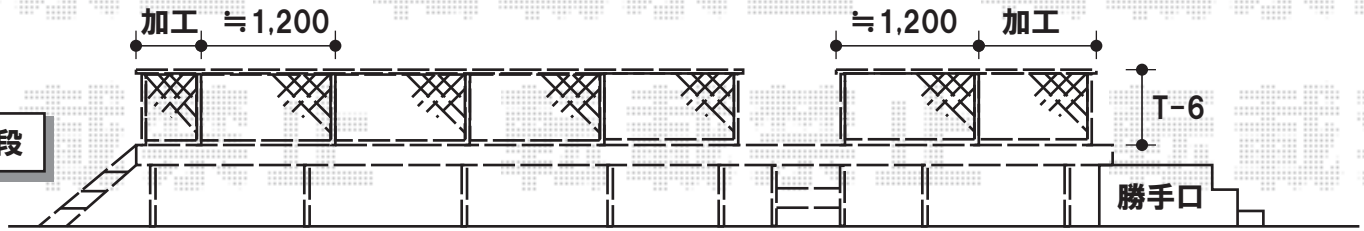

ステップ3段

ステップ2段

現場状況や作図制限により概略図の内容と多少の違いが生じることがございます。
施工時は、現場優先とさせて頂きたく思いますので、お立会い頂き、
最終のご指示のほど、何卒、宜しくお願い致します。

EX-SHOP
HTTP://WWW.EX-SHOP.NET
担当：阿利

全ての著作権は、エクスショップに帰属します。当社とのお取引目的外の使用・複製・転載禁止となっております。