門扉・4枚折戸

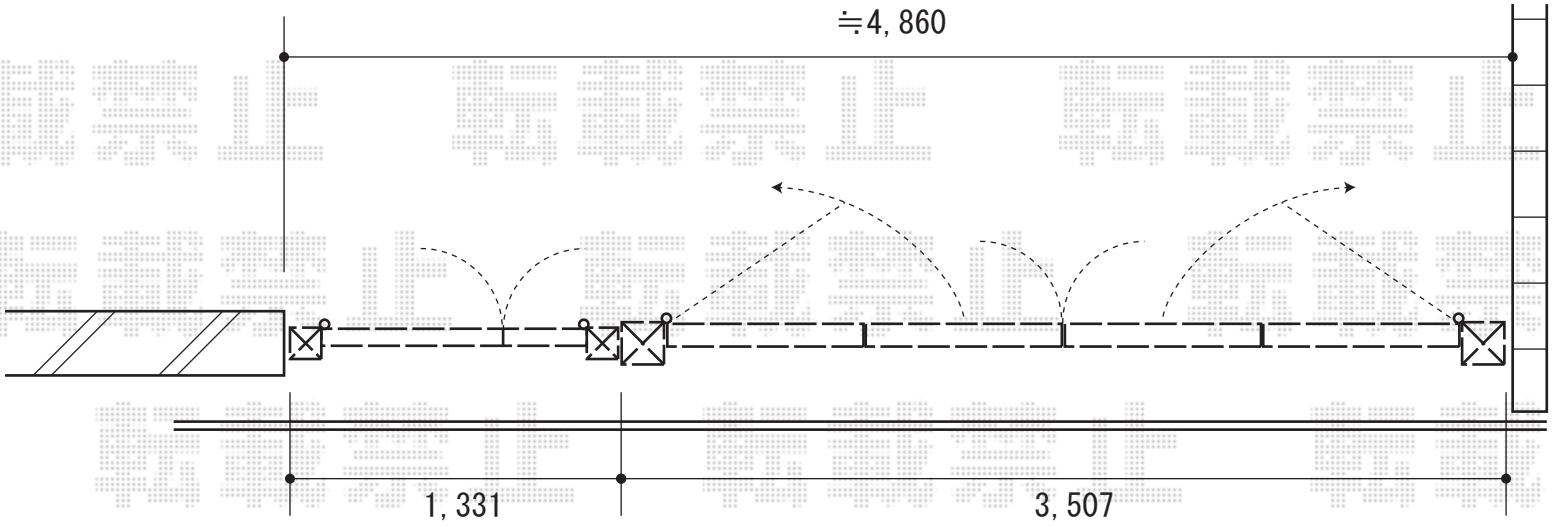

－ 門扉 －

TOEX　シャレオR12型　親子仕様　柱使用　両内開き【特注】
本体=W300mm・800mm×H=1,200mm
色：シャイングレー
錠：プッシュプルUT錠(両面シリンダー)/ダークステン

－ 4枚折戸 －

TOEX　シャレオR12型　4枚折戸　柱使用
本体1枚（W×H）=4W（3,200mm）×H1,200mm
色：シャイングレー
錠：プッシュプルUT錠(両面シリンダー)/ダークステン

現場状況や作図制限により概略図の内容と多少の違いが生じることがございます。
施工時は、現場優先とさせて頂きたく思いますので、お立会い頂き、
最終のご指示のほど、何卒、宜しくお願い致します。

EX-SHOP
HTTP://WWW.EX-SHOP.NET
担当：堀

全ての著作権は、エクスショップに帰属します。当社とのお取引目的外の使用・複製・転載禁止となっております。