ヴェクター R型 屋根タイプ 単体 積雪～20cm対応

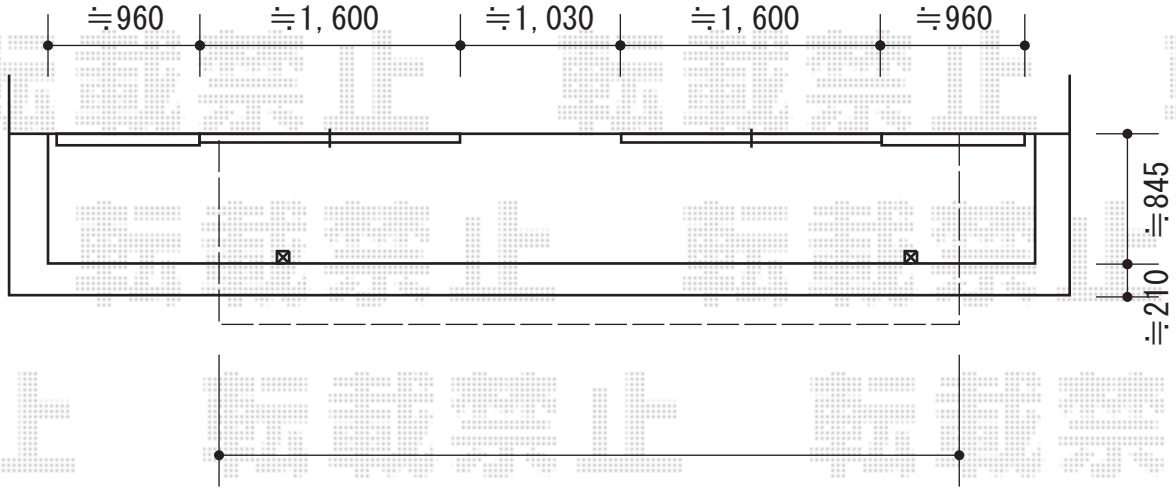

【お見積4】間口=2.5間通し（柱芯々4,268mm　屋根幅4,580mm）

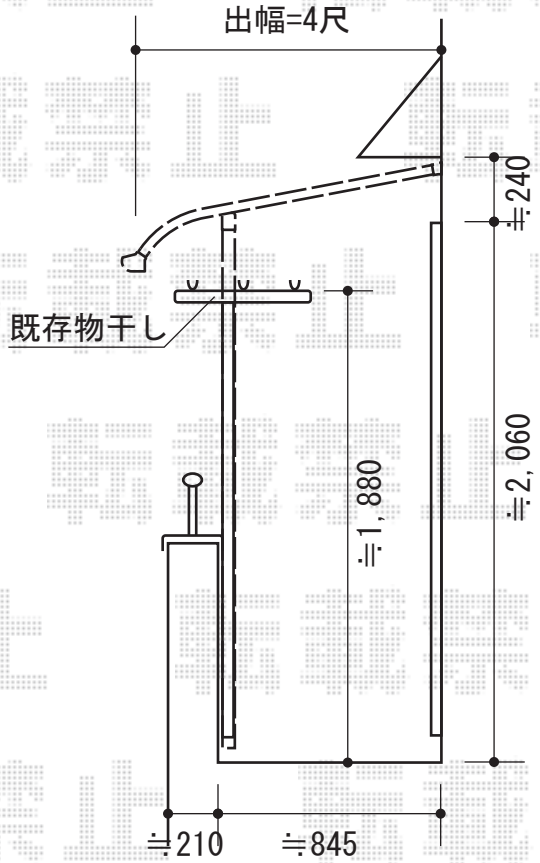

－ お見積4 －

YKK AP　ヴェクター R型 屋根タイプ 単体 積雪～20cm対応
間口=関東間2.5間通し（柱芯々4,268mm　屋根幅4,580mm）
出幅=4尺（1,170mm）
色：カームブラック
屋根材：ポリカーボネート（トーメイマット）
柱仕様：柱奥行移動タイプ
追加部材：躯体式BC屋根用部品箱（B）×2

現場状況や作図制限により概略図の内容と多少の違いが生じることがございます。
施工時は、現場優先とさせて頂きたく思いますので、お立会い頂き、
最終のご指示のほど、何卒、宜しくお願い致します。

EX-SHOP
HTTP://WWW.EX-SHOP.NET
担当：角田

全ての著作権は、エクスショップに帰属します。当社とのお取引目的外の使用・複製・転載禁止となっております。