ライザーテラスII F型 屋根タイプ 連棟 積雪～20cm対応

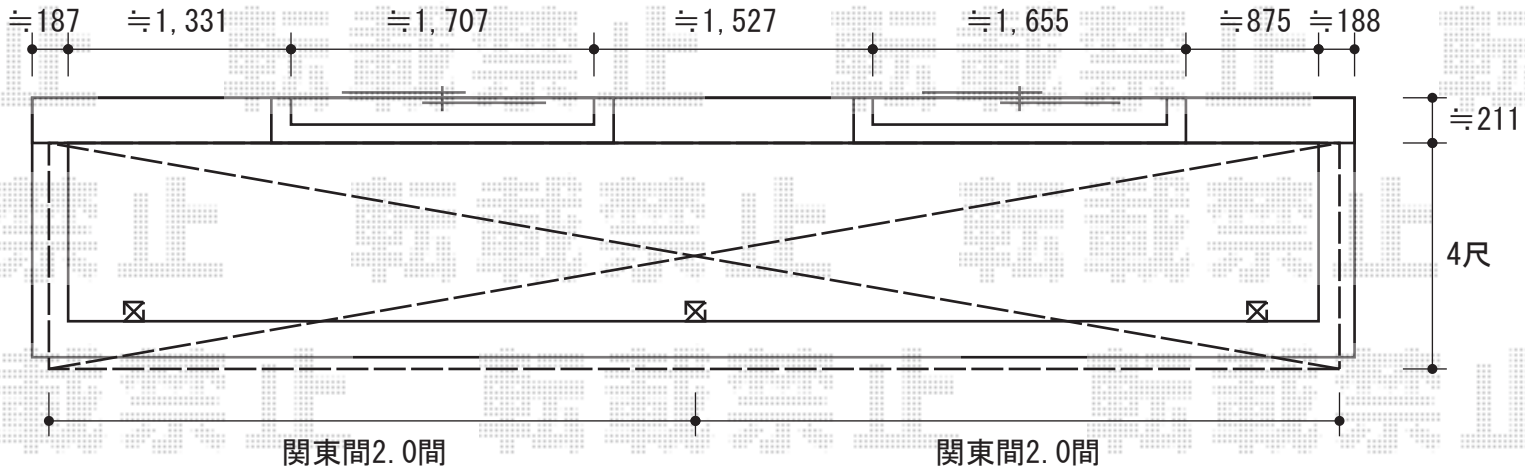

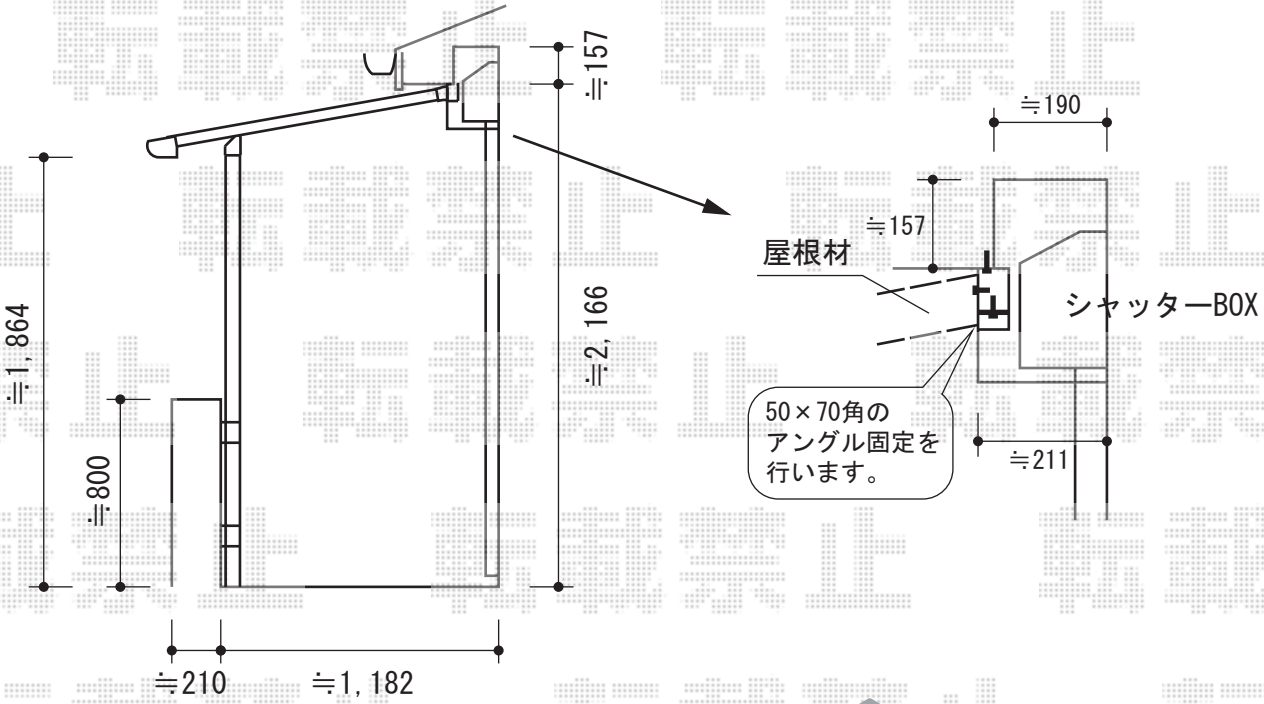

ライザーテラスII F型 屋根タイプ 連棟 積雪～20cm対応
間口=関東間4.0間（柱芯々7,080mm　屋根幅7,300mm）
出幅=4尺（1,185mm）
色：シャイングレー
屋根材：ポリカーボネート（ブルースモーク）
柱仕様：柱奥行移動タイプ
オプション：吊下げ式物干し（長さ=標準）　ワイドタイプ　2セット
追加部材：50×70パイプ補強下地部材一式

現場状況や作図制限により概略図の内容と多少の違いが生じることがございます。
施工時は、現場優先とさせて頂きたく思いますので、お立会い頂き、
最終のご指示のほど、何卒、宜しくお願い致します。

EX-SHOP
HTTP://WWW.EX-SHOP.NET
担当：堀

全ての著作権は、エクスショップに帰属します。当社とのお取引目的外の使用・複製・転載禁止となっております。