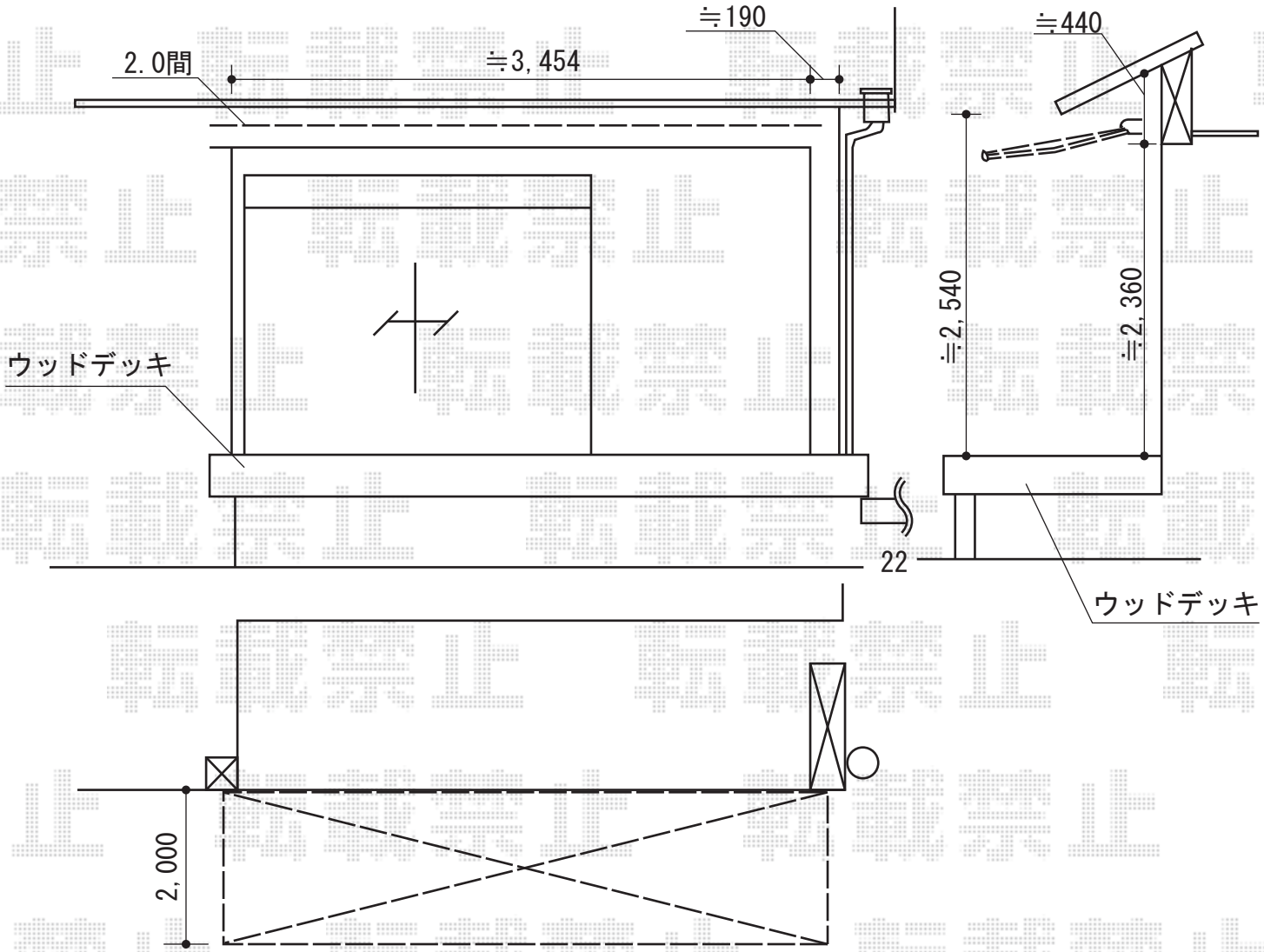

トステム　彩鳥C型 ボックスタイプ 手動式
間口=関東間2間(ブラケット芯々3,640mm)
出幅=2.0m
色：ブラック
キャンバス地：アクリル(グリーンライン)
駆動方式：クランクハンドル(L=1,500mm)/外観右駆動

現場状況や作図制限により概略図の内容と多少の違いが生じることがございます。
施工時は、現場優先とさせて頂きたく思いますので、お立会い頂き、
最終のご指示のほど、何卒、宜しくお願い致します。

EX-SHOP
HTTP://WWW.EX-SHOP.NET
担当:堺谷

全ての著作権は、エクスショップに帰属します。当社とのお取引目的外の使用・複製・転載禁止となっております。