アルシャインII M型Aタイプ　センターレール 両開き　角地タイプ

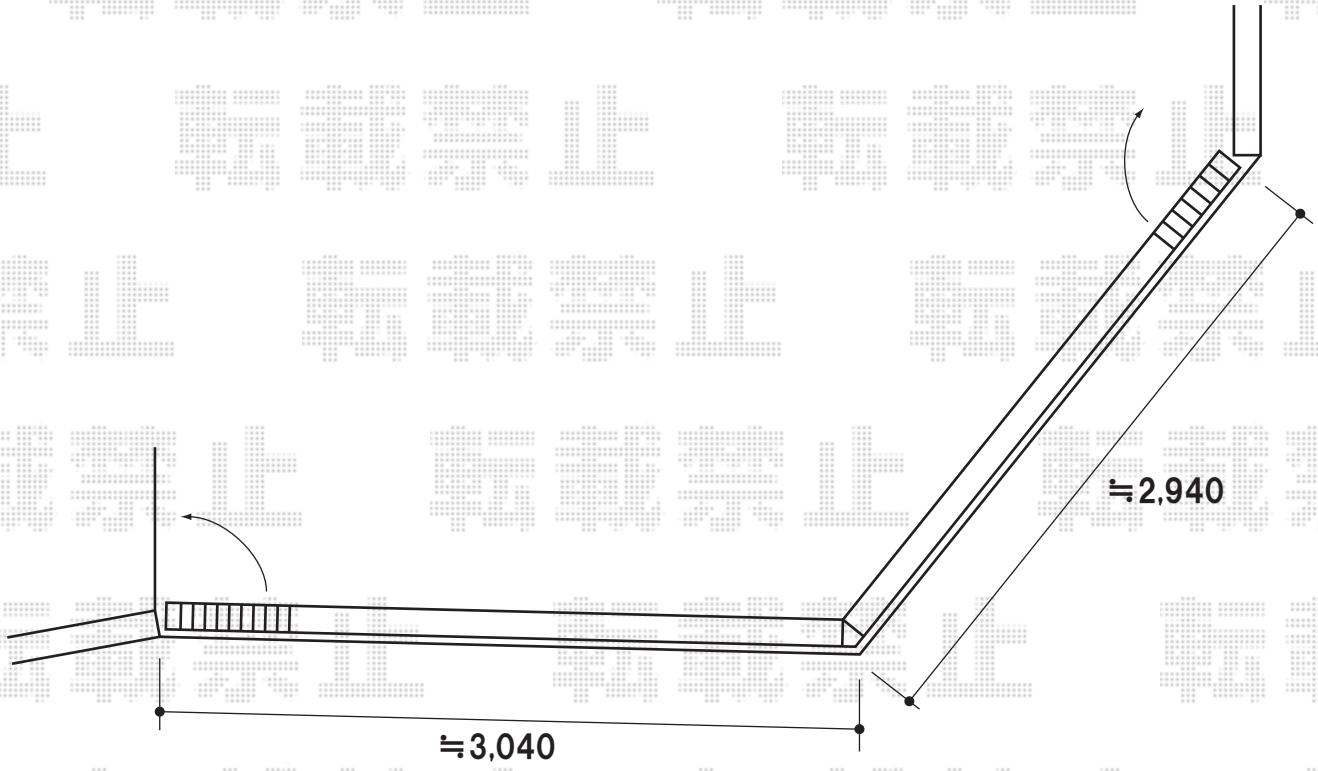

TOEX　アルシャインII M型Aタイプ　センターレール 両開き　角地タイプ
開口幅=2,887mm＋2,887mm
全幅=3,008mm＋3,008mm
たたみ幅=505mm＋505mm
高さ=1,250mm
色：シャイングレー
キャスター数：4
落棒数：4

現場状況や作図制限により概略図の内容と多少の違いが生じることがございます。
施工時は、現場優先とさせて頂きたく思いますので、お立会い頂き、
最終のご指示のほど、何卒、宜しくお願い致します。

EX-SHOP
HTTP://WWW.EX-SHOP.NET
担当：八浦

全ての著作権は、エクスショップに帰属します。当社とのお取引目的外の使用・複製・転載禁止となっております。