－ フェンス －

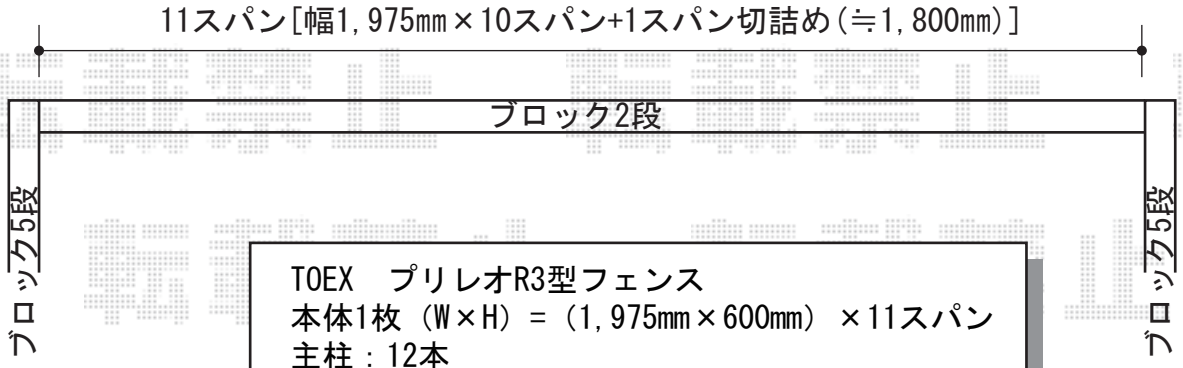

TOEX　プリレオR3型フェンス
本体1枚（W×H）=（1,975㎜×600㎜）×11スパン
主柱：12本
色：オータムブラウン
部品：部品セット×12
部品：端部カバー
部品：端部キャップ

－ 門扉＋フェンス（1スパン）－

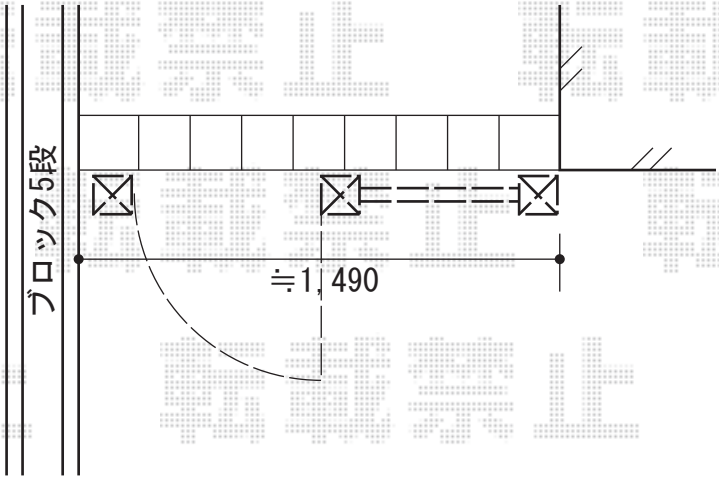

TOEX
プリレオR3型 片開き+
　プリレオR3型フェンス（1スパン）
本体1枚（W×H）=600㎜×1,000㎜
色：オータムブラウン
錠：シリンダーRD錠
フェンス本体1枚（W×H）=
　（1,975㎜×1,000㎜）×1スパン

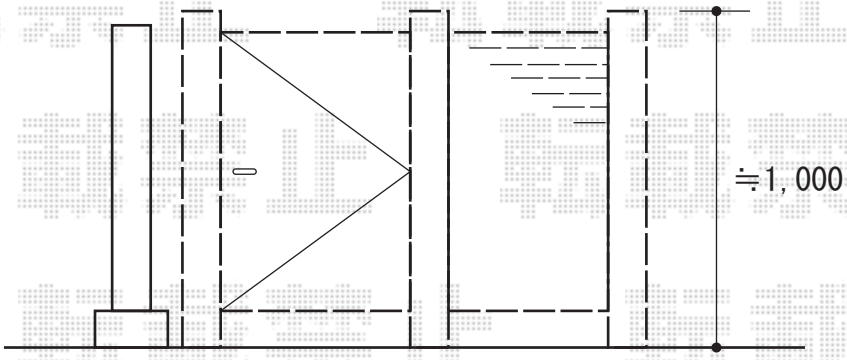

現場状況や作図制限により概略図の内容と多少の違いが生じることがございます。
施工時は、現場優先とさせて頂きたく思いますので、お立会い頂き、
最終のご指示のほど、何卒、宜しくお願い致します。

EX-SHOP
HTTP://WWW.EX-SHOP.NET
担当：堺谷

全ての著作権は、エクスショップに帰属します。当社とのお取引目的外の使用・複製・転載禁止となっております。