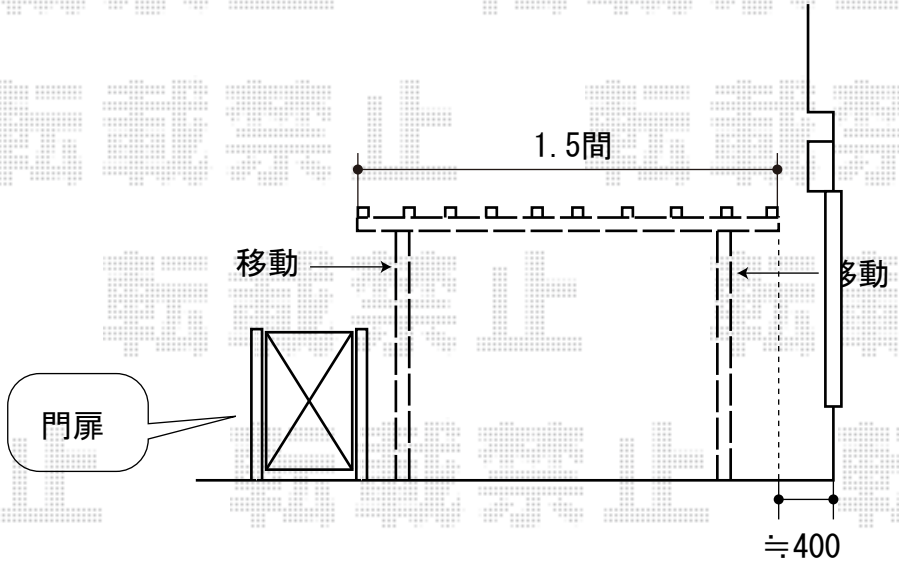

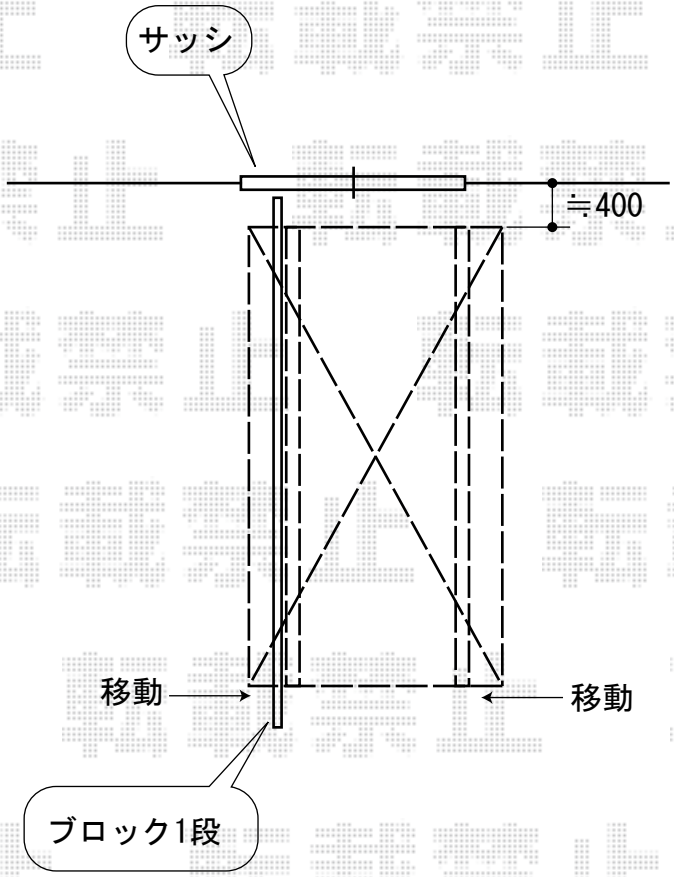

YKK AP　スタンダードシステムパーゴラ 桟タイプ 独立式
間口=関東間1.5間（柱芯々2,730mm　屋根幅2,840mm）
出幅=5尺（1,496mm）
色：シーダーブラウン
柱仕様：標準柱（高さ=2,400mm）

現場状況や作図制限により概略図の内容と多少の違いが生じることがございます。
施工時は、現場優先とさせて頂きたく思いますので、お立会い頂き、
最終のご指示のほど、何卒、宜しくお願い致します。

EX-SHOP
HTTP://WWW.EX-SHOP.NET
担当：藤木

全ての著作権は、エクスショップに帰属します。当社とのお取引目的外の使用・複製・転載禁止となっております。