ライザーテラスII F型 屋根タイプ 単体 積雪～20cm対応

－ バルコニー屋根 －

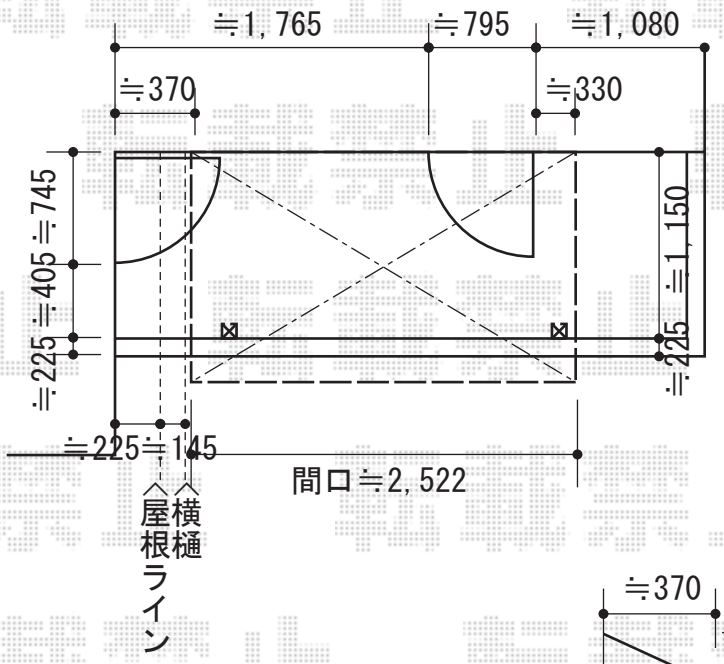

トステム　ライザーテラスII
R型/F型 屋根タイプ 単体 積雪～20cm対応
間口=関東間1.5間（柱芯々2,530mm　屋根幅2,750mm）
出幅=5尺（1,485mm）
色：オータムブラウン
屋根材：ポリカーボネート（ブルースモーク）
柱仕様：柱奥行移動タイプ
施工方法：上止め
オプション：吊り下げ物干し　標準　2本入＋取付桟1セット

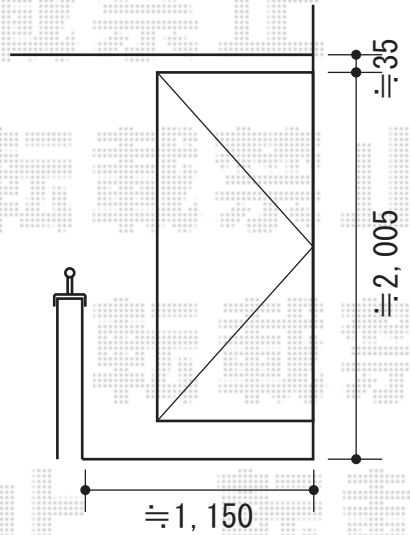

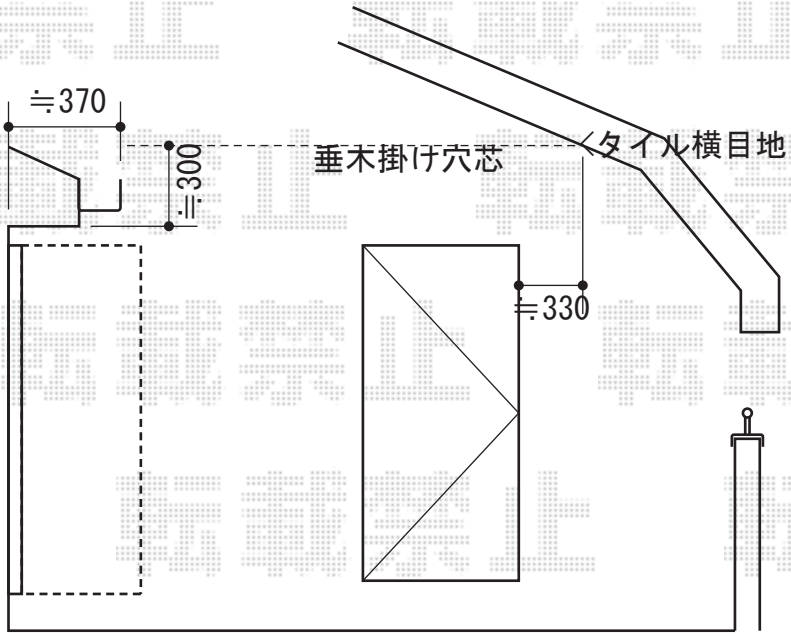

－ 物干し －

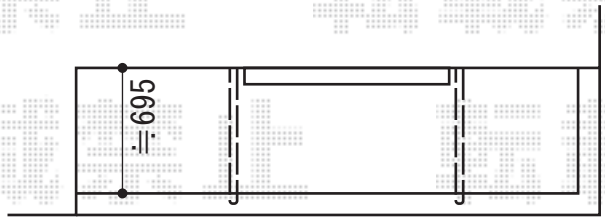

トステム　壁付け物干し　標準　ロング　2本入
色：オータムブラウン

現場状況や作図制限により概略図の内容と多少の違いが生じることがございます。
施工時は、現場優先とさせて頂きたく思いますので、お立会い頂き、
最終のご指示のほど、何卒、宜しくお願い致します。

EX-SHOP
HTTP://WWW.EX-SHOP.NET
担当：八浦

全ての著作権は、エクスショップに帰属します。当社とのお取引目的外の使用・複製・転載禁止となっております。