テラス屋根・ウッドデッキ

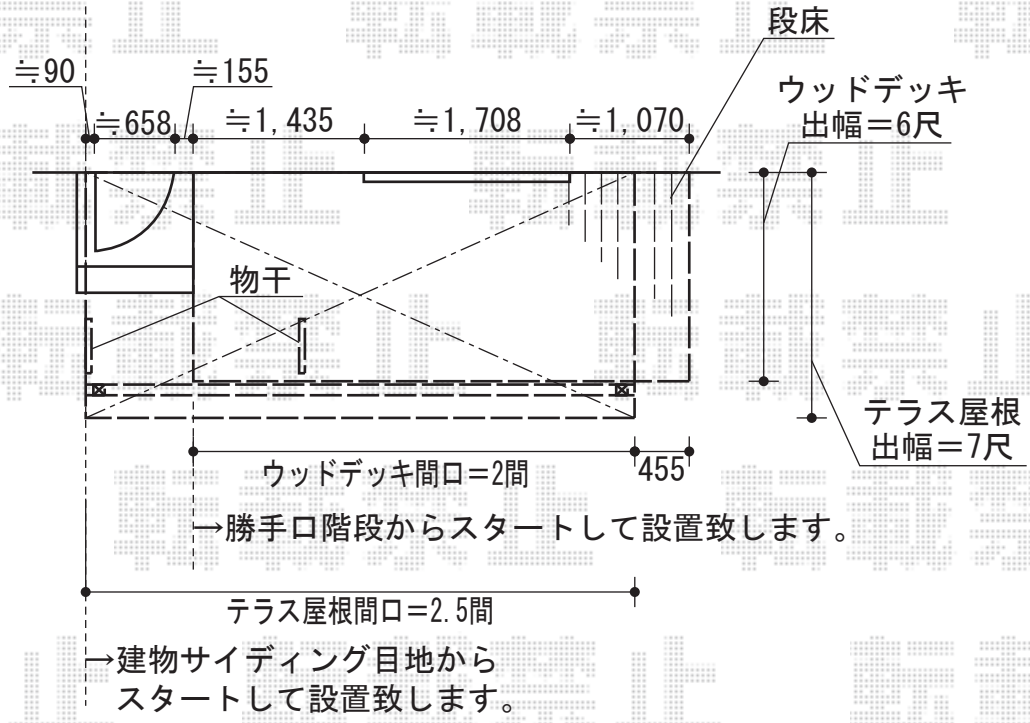

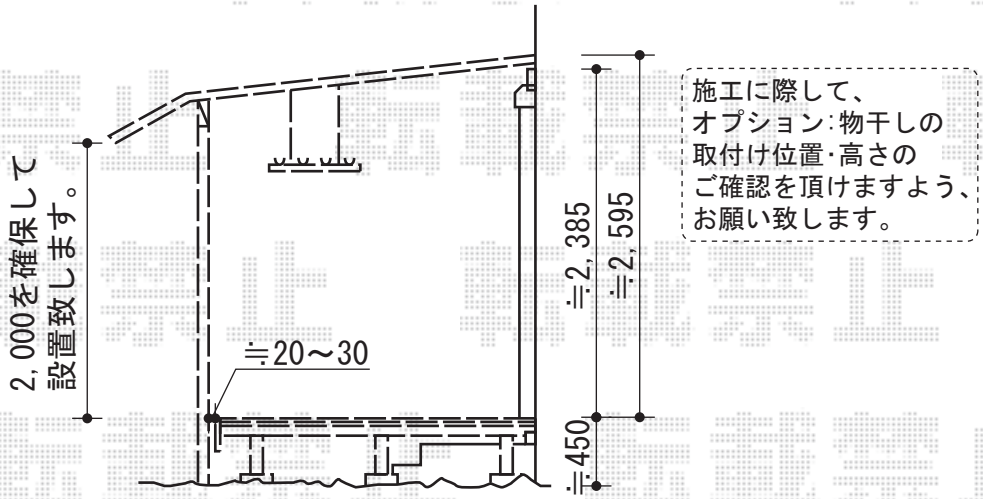

YKK AP　ヴェクターR型 単体 テラスタイプ 積雪～20cm対応
間口=関東間2.5間（柱芯々4,395mm　屋根幅4,580mm）
出幅=7尺（2,070mm）
色：プラチナステン
屋根材：熱線遮断ポリカーボネート（アースブルーマット調）
柱仕様：柱奥行移動タイプ
施工方法：上止め
オプション：吊り下げ物干し　標準　2本入

YKK AP　リウッドデッキⅡ 単体+段床
間口=関東間2.0間（3,694mm）
出幅=6尺（1,850mm）
色：ホワイトブラウン
床板：縦貼り
束柱：KSタイプ（400～500mm）/束柱=プラチナステン
オプション：段床セット1段　片側面タイプ・6尺用
（W455mm×D1,850mm）/色=ホワイトブラウン

現場状況や作図制限により概略図の内容と多少の違いが生じることがございます。
施工時は、現場優先とさせて頂きたく思いますので、お立会い頂き、
最終のご指示のほど、何卒、宜しくお願い致します。

EX-SHOP
HTTP://WWW.EX-SHOP.NET
担当：小林

全ての著作権は、エクスショップに帰属します。当社とのお取引目的外の使用・複製・転載禁止となっております。