バルコニー・テラス屋根

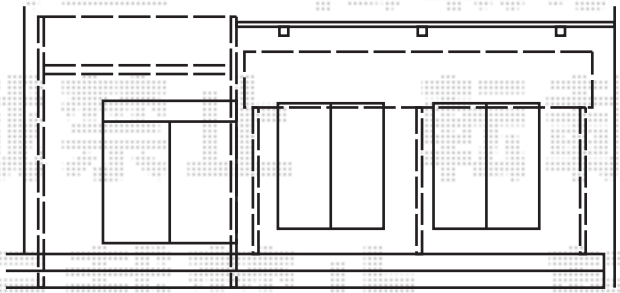

トステム　ライザーテラスII R型
テラスタイプ 連棟 積雪～20cm対応
間口=関東間3.0間<1.5間+1.5間>
（柱芯々5,260mm　屋根幅5,480mm）
出幅=8尺（2,385mm）
色：ホワイト
屋根材：ポリカーボネート（クリアマット/すりガラス調）
柱仕様：柱位置固定タイプ
施工方法：上止め
追加部材：柱固定金具×2セット

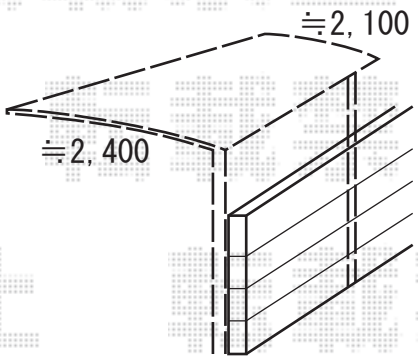

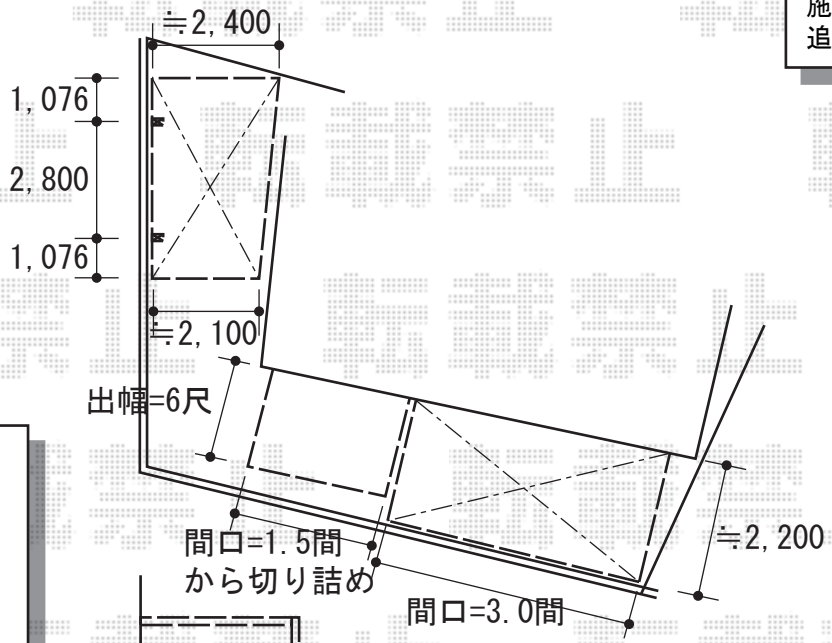

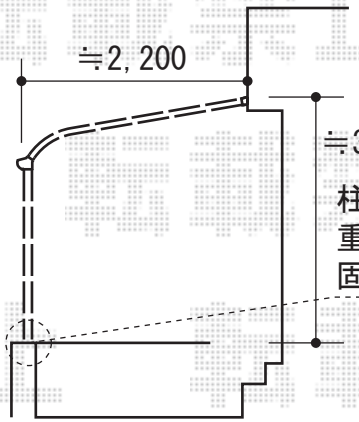

柱、アンカーを用いて
重量ブロック上に
固定致します。

EX-SHOP　プレシオスポート 積雪～20cm対応
幅=2,400mm
奥行=5,052mm
色：ノーブルステン
屋根材：ポリカーボネート（スカイブルー）
柱仕様：ハイルーフ仕様（有効高 約2,355mm）

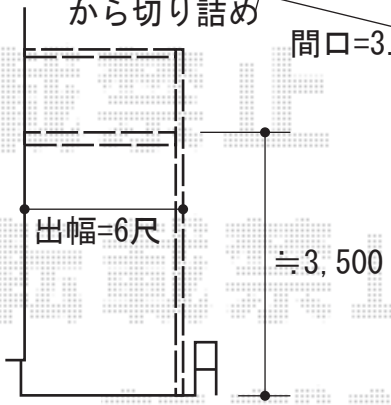

YKK AP　バルコニー BC-X型 縦格子 単体 柱建て式
間口=関東間1.5間（2,749mm）
出幅=6尺（1,770mm）
色：ホワイト
床材：硬質塩化ビニル（ベージュイエロー）
柱仕様：柱建てタイプ

現場状況や作図制限により概略図の内容と多少の違いが生じることがございます。
施工時は、現場優先とさせて頂きたく思いますので、お立会い頂き、
最終のご指示のほど、何卒、宜しくお願い致します。

EX-SHOP
HTTP://WWW.EX-SHOP.NET
担当：八浦

全ての著作権は、エクスショップに帰属します。当社とのお取引目的外の使用・複製・転載禁止となっております。