ライザーテラスII R型 屋根タイプ 単体 積雪～20cm対応

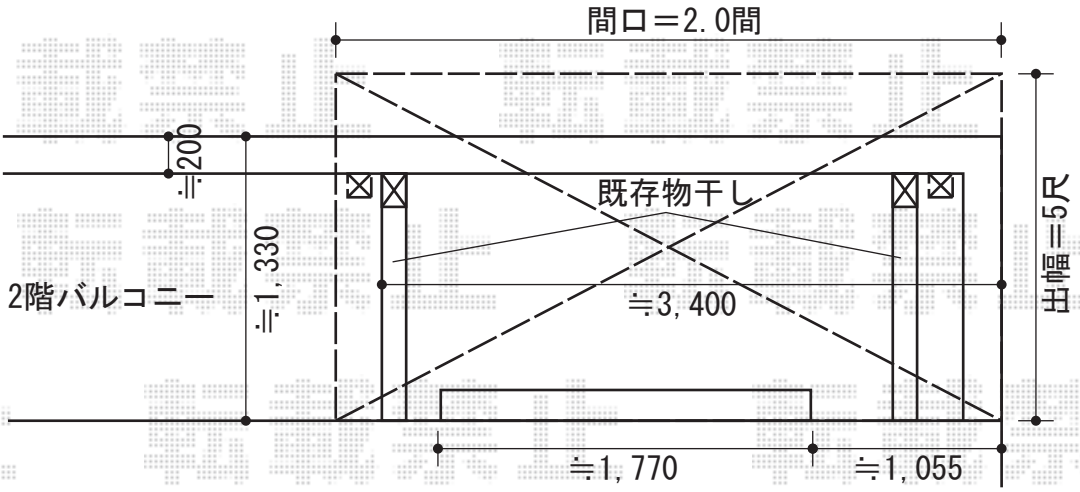

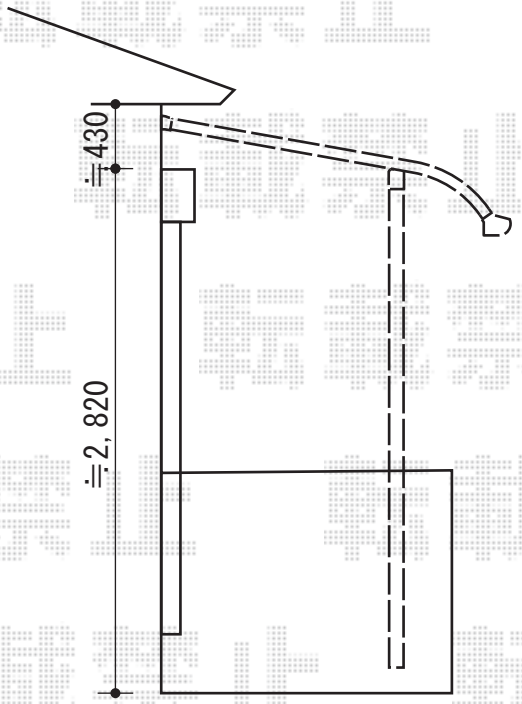

ライザーテラスII R型 屋根タイプ 単体 積雪～20cm対応
間口=関東間2.0間（柱芯々3,440mm　屋根幅3,660mm）
出幅=5尺（1,485mm）
色：シャイングレー
屋根材：熱線吸収アクアポリカーボネート（ライトブルー）
柱仕様：柱奥行移動タイプ
施工方法：上止め仕様

現場状況や作図制限により概略図の内容と多少の違いが生じることがございます。
施工時は、現場優先とさせて頂きたく思いますので、お立会い頂き、
最終のご指示のほど、何卒、宜しくお願い致します。

EX-SHOP
HTTP://WWW.EX-SHOP.NET
担当：小林

全ての著作権は、エクスショップに帰属します。当社とのお取引目的外の使用・複製・転載禁止となっております。