# カーポート・テラス屋根

－ カーポート・テラス屋根 －

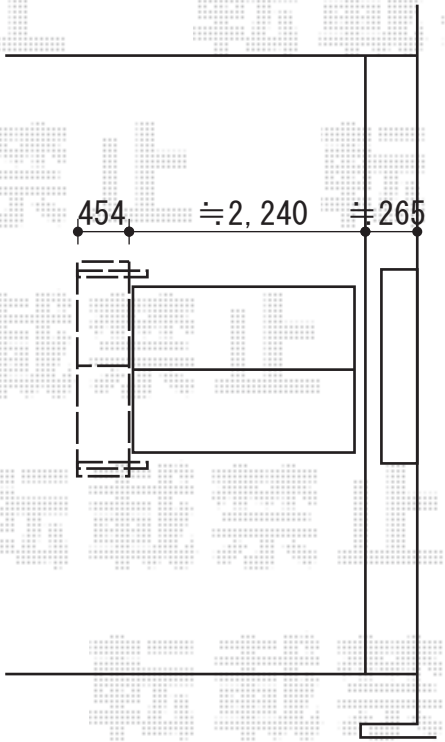


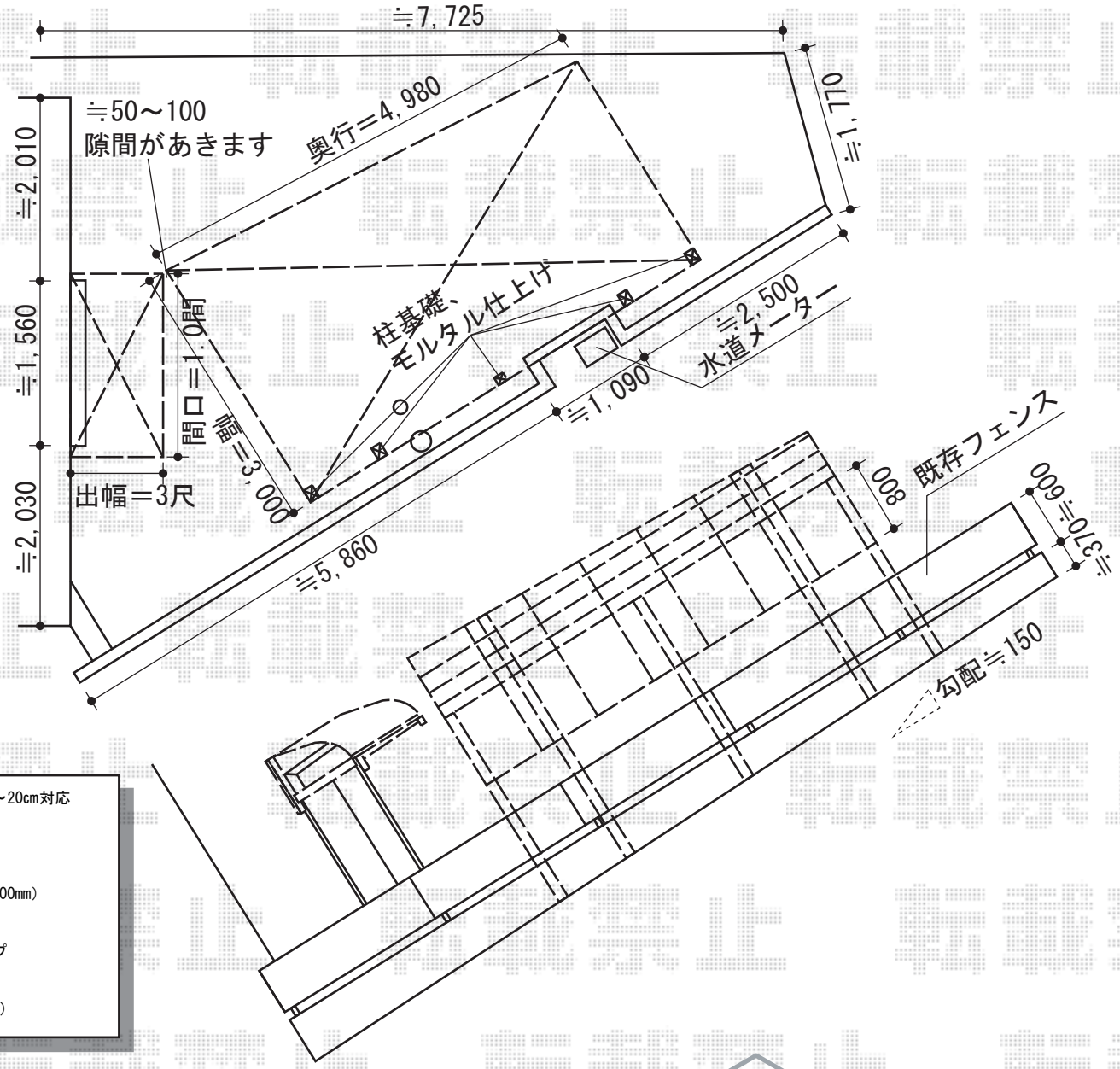


トステム　ライザーテラスII R型
ルーフタイプ 単体 積雪～20cm対応
間口=メーター2000（方杖芯々/屋根幅2,020mm）
出幅=3尺（885mm）
色：シャイングレー
屋根材：ポリカーボネート（ブラウン）
柱仕様：ルーフタイプ（柱無し）
施工方法：上止め
オプション：側面ランマパネル（3尺用）

トステム　カーブポートシグマⅢ 積雪～20cm対応
幅=3,000mm
奥行=4,980mm
色：シャイングレー
屋根材：ポリカーボネート（ブラウン）
柱仕様：ロング柱23仕様（有効高 約2,300mm）
追加部材：異形対応部品・異形対応前枠

トステム　サイドパネル1段　H800タイプ
本体：50タイプ用・ロング柱23用
色：シャイングレー
パネル材：ポリカーボネート（ブラウン）

**現場状況や作図制限により概略図の内容と多少の違いが生じることがございます。**
**施工時は、現場優先とさせて頂きたく思いますので、お立会い頂き、**
**最終のご指示のほど、何卒、宜しくお願い致します。**

EX-SHOP
HTTP://WWW.EX-SHOP.NET
担当：八浦

全ての著作権は、エクスショップに帰属します。当社とのお取引目的外の使用・複製・転載禁止となっております。