サンブレロ タイプ01　手動式

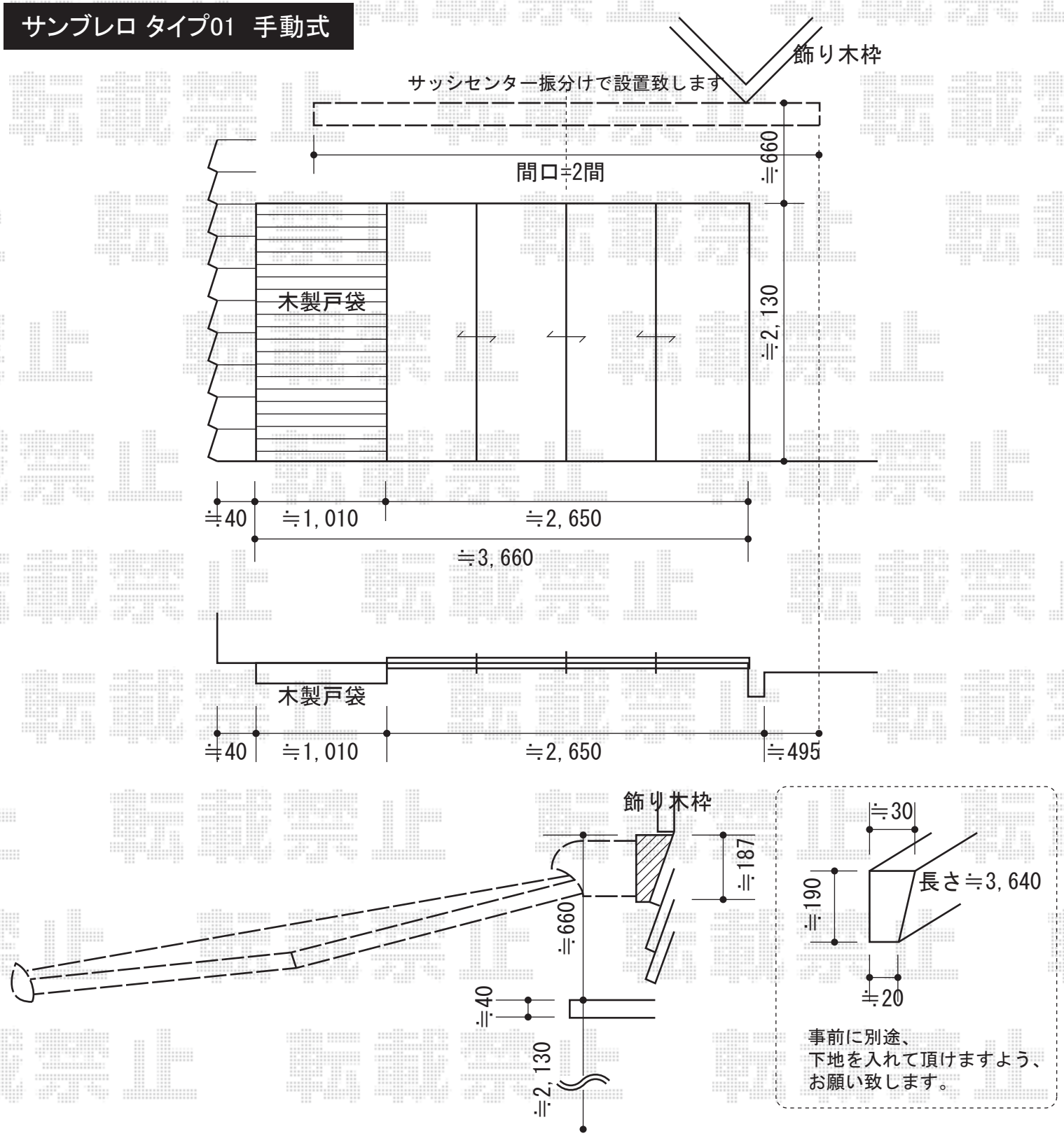

YKK AP　サンブレロ タイプ01　手動式
間口=関東間2.0間(3,640mm)
出幅=2,023mm
本体色:ピュアシルバー
キャンバス色:防汚テント305
駆動:外観右
クランクハンドル:L=1,400mm

現場状況や作図制限により概略図の内容と多少の違いが生じることがございます。
施工時は、現場優先とさせて頂きたく思いますので、お立会い頂き、
最終のご指示のほど、何卒、宜しくお願い致します。

EX-SHOP
HTTP://WWW.EX-SHOP.NET
担当:大辻

全ての著作権は、エクスショップに帰属します。当社とのお取引目的外の使用・複製・転載禁止となっております。