テラス屋根・オーニング

－ テラス屋根 －

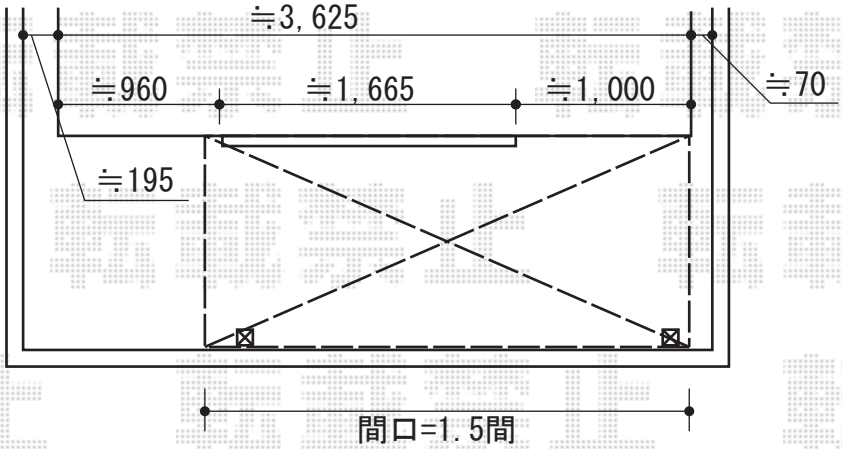

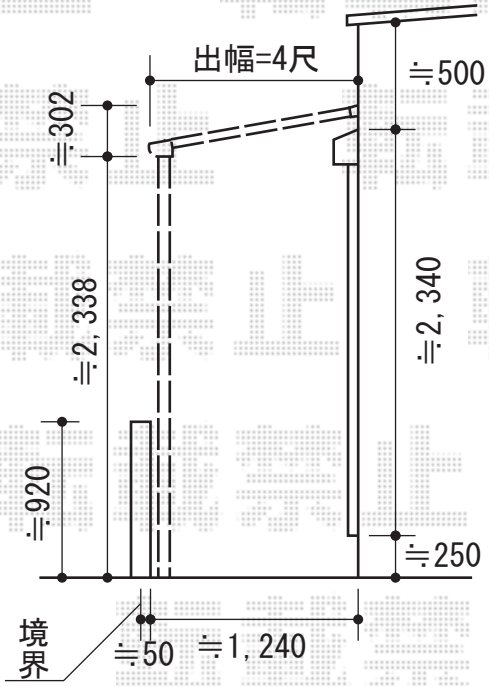

トステム ライザーテラスII F型 テラスタイプ 単体 積雪～20cm対応
間口=関東間1.5間（柱芯々2,530mm　屋根幅2,750mm）
出幅=4尺（1,185mm）
色：シャイングレー
屋根材：ポリカーボネート（ブルースモーク）
柱仕様：柱位置固定タイプ
施工方法：上止め

－ オーニング －

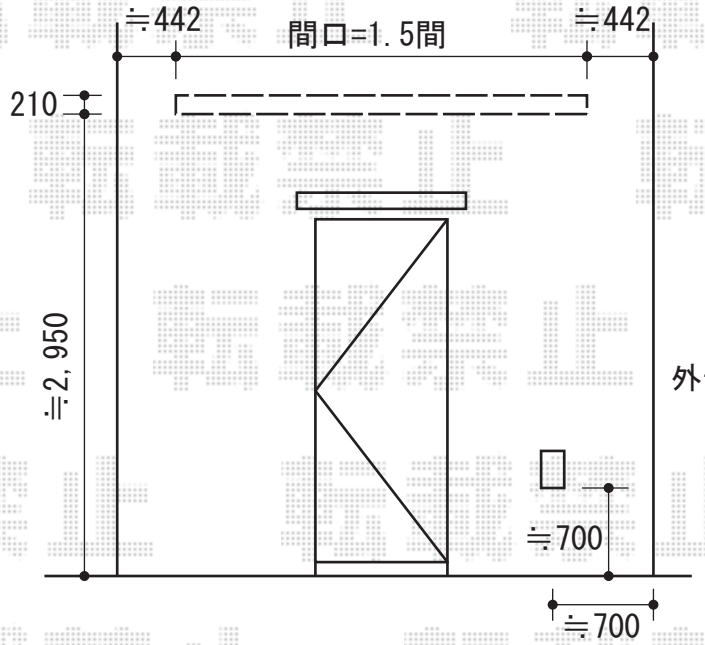

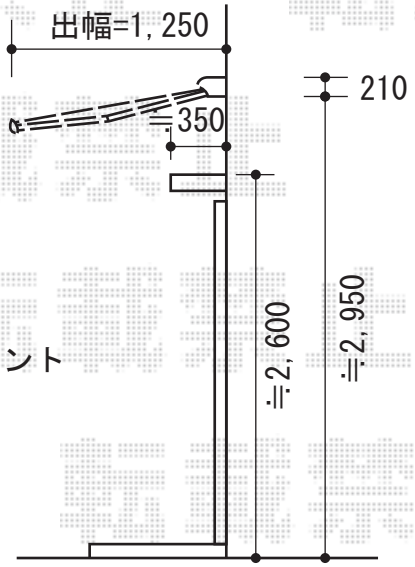

既存アルミ化粧板を
撤去・処分致します

トステム 彩鳥S型 ボックスタイプ 電動式
間口=関東間1.5間（2,730mm）
出幅=1,250mm
本体色：シャイングレー
キャンバス色：ポリエステル/P22レッド
駆動：電動/室外露出型
追加部材：ベースプレートセット（L5315）、キャップ、ネジセット

現場状況や作図制限により概略図の内容と多少の違いが生じることがございます。
施工時は、現場優先とさせて頂きたく思いますので、お立会い頂き、
最終のご指示のほど、何卒、宜しくお願い致します。

EX-SHOP
HTTP://WWW.EX-SHOP.NET
担当：大辻・永田

全ての著作権は、エクスショップに帰属します。当社とのお取引目的外の使用・複製・転載禁止となっております。