バルコニー BC-X型 縦格子 連棟 屋根置き式

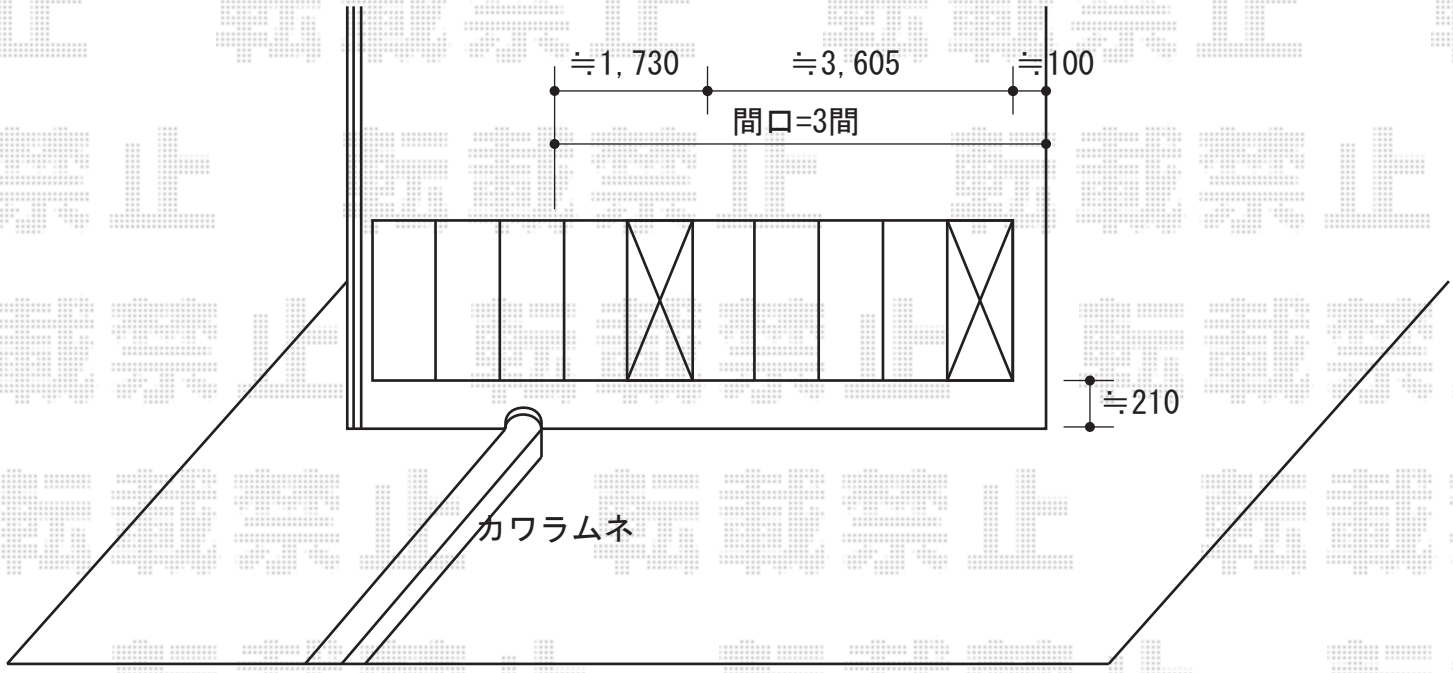

YKK AP　バルコニー BC-X型 縦格子 連棟 屋根置き式
間口=関東間3.0間[2.0間+1.0間]（5,498mm）
　　出幅=5尺（1,470mm）
色：プラチナステン
床材：硬質塩化ビニル（グレイシルバー）
柱仕様：屋根置き式
追加部材：戸袋逃げ柱

YKK AP　水平式物干し 2本入
色：プラチナステン

現場状況や作図制限により概略図の内容と多少の違いが生じることがございます。
施工時は、現場優先とさせて頂きたく思いますので、お立会い頂き、
最終のご指示のほど、何卒、宜しくお願い致します。

EX-SHOP
HTTP://WWW.EX-SHOP.NET
担当：大辻・永田

全ての著作権は、エクスショップに帰属します。当社とのお取引目的外の使用・複製・転載禁止となっております。