ライザーテラスII R型 テラスタイプ 単体 積雪～20cm対応

トステム ライザーテラスII R型 テラスタイプ 単体 積雪～20cm対応
間口=関東間2.0間（柱芯々3,440mm　屋根幅3,660mm）
出幅=3尺（885mm）
色：シャイングレー
屋根材：ポリカーボネート（クリアマット/すりガラス調）
柱仕様：柱奥行移動タイプ（柱2本）
施工方法：上止め
追加部材（アンカー固定用）：オールアンカー10本入り/アンカー固定用・移動柱固定金具
追加部材：躯体側出幅違い部品/中間垂木1本入り 出幅3尺/自在桁

トステム 側面スクリーン 2段仕様 3尺用
色：シャイングレー
パネル材：ポリカーボネート（クリアマット/すりガラス調）

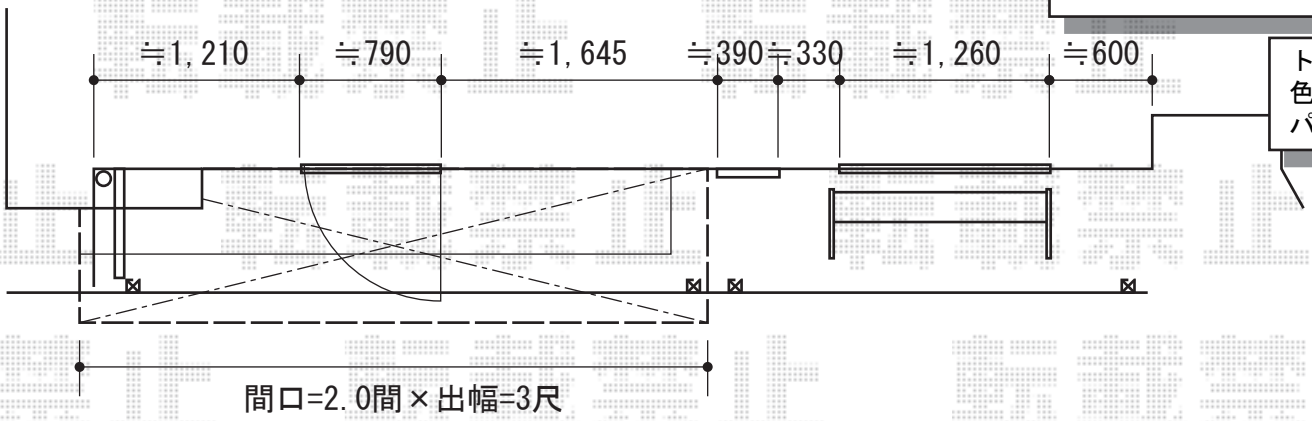

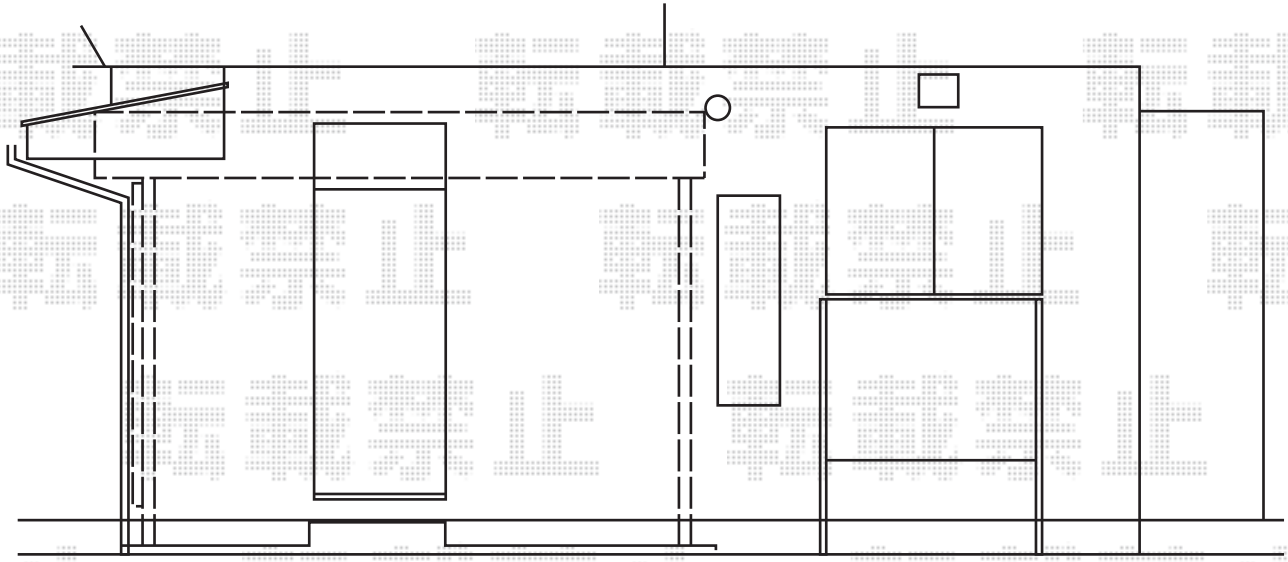

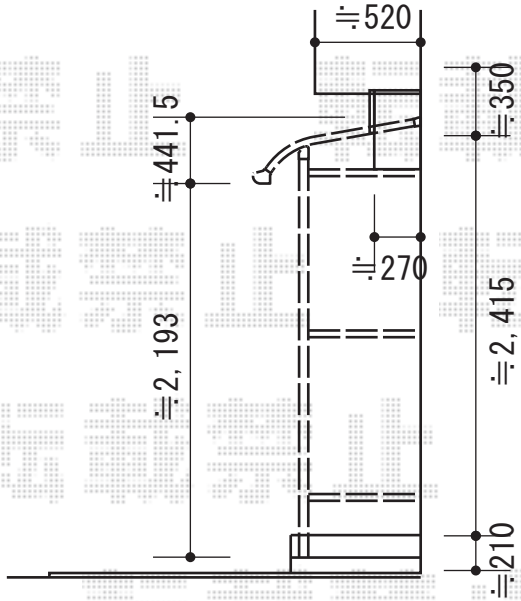

現場状況や作図制限により概略図の内容と多少の違いが生じることがございます。
施工時は、現場優先とさせて頂きたく思いますので、お立会い頂き、
最終のご指示のほど、何卒、宜しくお願い致します。

EX-SHOP
HTTP://WWW.EX-SHOP.NET
担当：三宅

全ての著作権は、エクスショップに帰属します。当社とのお取引目的外の使用・複製・転載禁止となっております。