パワーアルファ L型 ルーフタイプ 単体　積雪～30cm対応

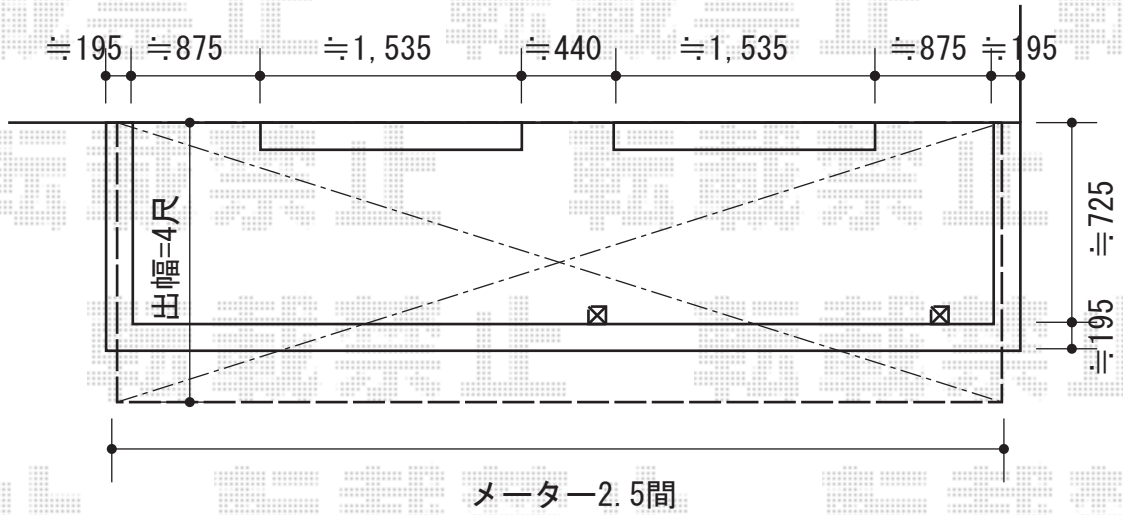

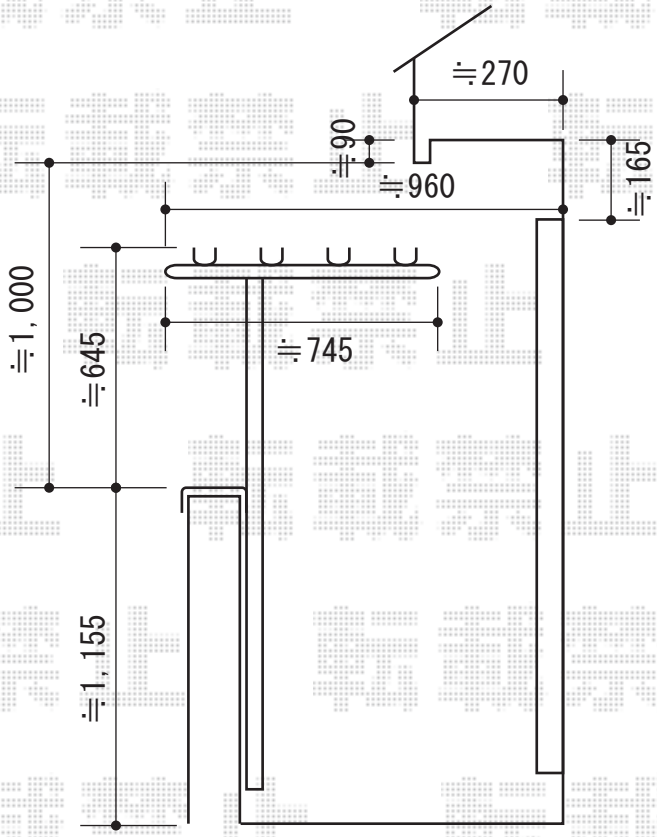

トステム　パワーアルファ L型 ルーフタイプ 単体　積雪～30cm対応
間口=メーター2.5間通し（方杖芯々5,885mm/屋根幅5,045mm）
出幅=4尺(1,185mm)
色：ホワイト
屋根材：ポリカーボネート（クリアマット/すりガラス調）
柱仕様：ルーフタイプ（柱無し）
施工方法：上止め

現場状況や作図制限により概略図の内容と多少の違いが生じることがございます。
施工時は、現場優先とさせて頂きたく思いますので、お立会い頂き、
最終のご指示のほど、何卒、宜しくお願い致します。

EX-SHOP
HTTP://WWW.EX-SHOP.NET
担当：秋山

全ての著作権は、エクスショップに帰属します。当社とのお取引目的外の使用・複製・転載禁止となっております。