彩樹A型 ボックスタイプ 手動式

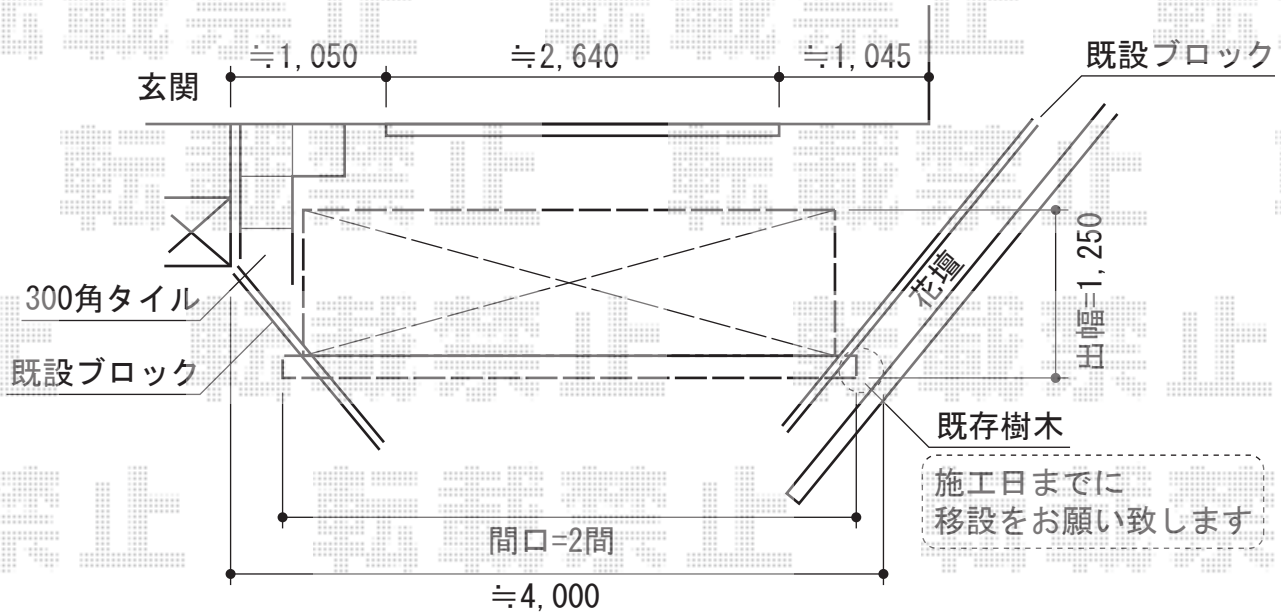

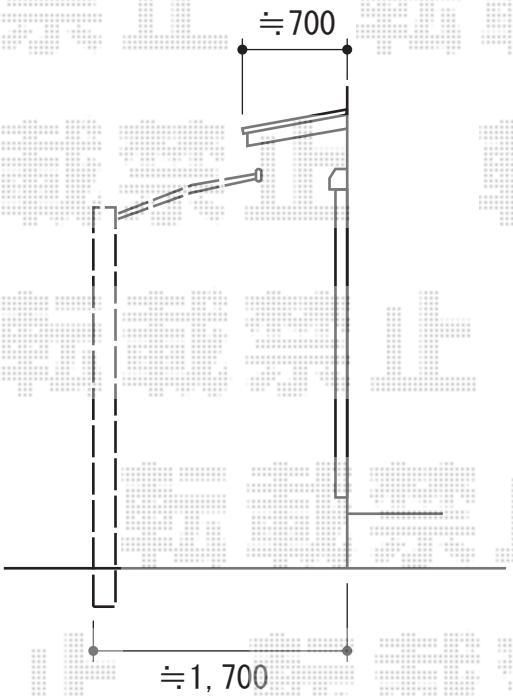

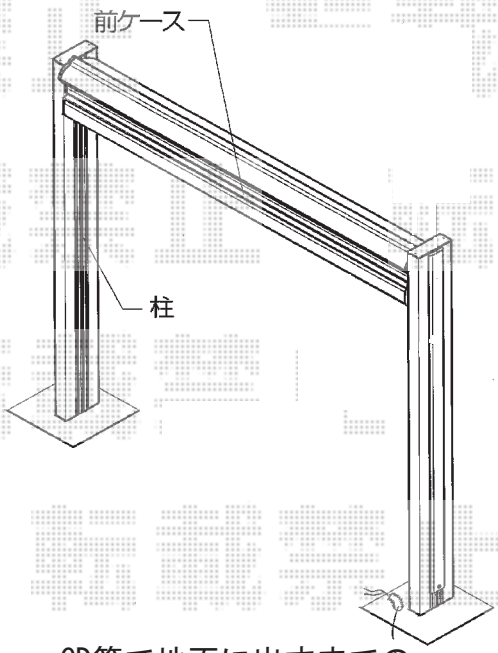

CD管で地面に出すまでの
施工範囲となります。
そこからの配線は
電気工事店様へ手配をお願い致します。

トステム　彩樹A型 ボックスタイプ 手動式
間口=関東間2.0間（3,620mm）
出幅=1,250mm
本体色：オータムブラウン
キャンバス色：ポリエステル
（ブリティッシュグリーン）
駆動：外観左側

現場状況や作図制限により概略図の内容と多少の違いが生じることがございます。
施工時は、現場優先とさせて頂きたく思いますので、お立会い頂き、
最終のご指示のほど、何卒、宜しくお願い致します。

EX-SHOP
HTTP://WWW.EX-SHOP.NET
担当：長谷川

全ての著作権は、エクスショップに帰属します。当社とのお取引目的外の使用・複製・転載禁止となっております。