## ウッドデッキ・カーゲート

## － ウッドデッキ －

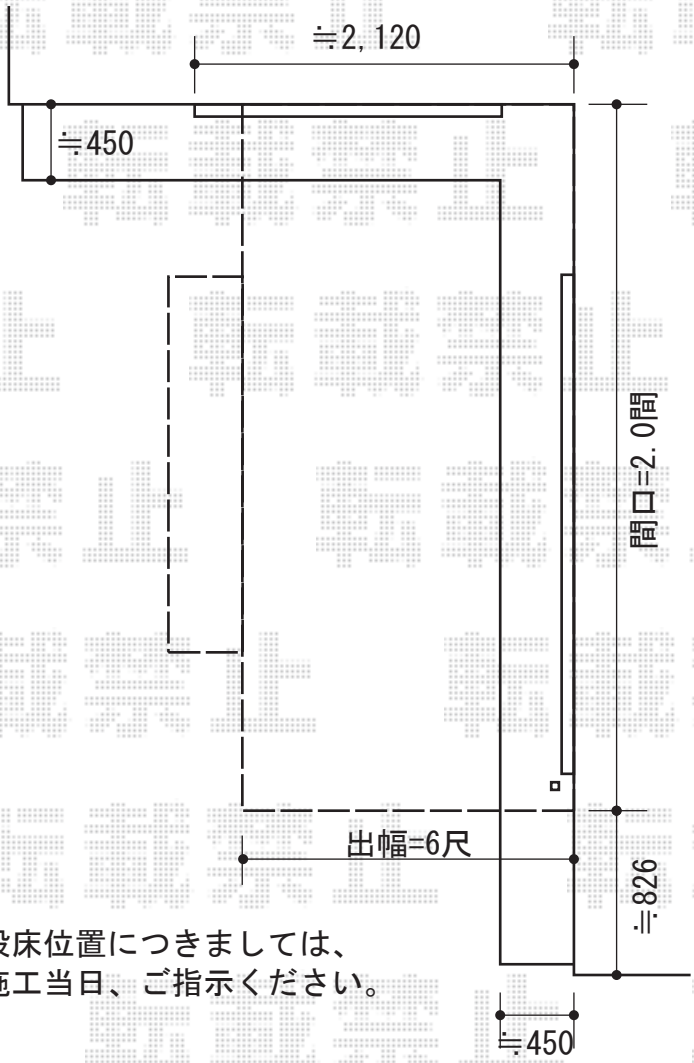


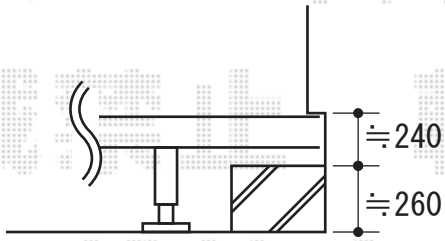


YKK AP　リウッドデッキII 単体
間口=標準2.0間（3,694mm）
出幅=6尺（1,850mm）
色：ホワイトブラウン
床板：縦貼り
束柱：KS（H400～500）/アルミ色：プラチナステン

YKK AP　リウッドデッキII 段床セット　正面タイプ
デッキ間口=ワイド1.0間用（2,178mm）
デッキ奥行：6尺用（1,850mm）
段床部奥行：455mm

段床位置につきましては、
施工当日、ご指示ください。

## － カーゲート －

Value Select トリップゲート PA型 ノンレール 片開き
開口幅=3,472mm
全幅=3,572mm
たたみ幅=371mm
高さ=1,182mm
色：ステンカラー
キャスター数：2
落棒数：2

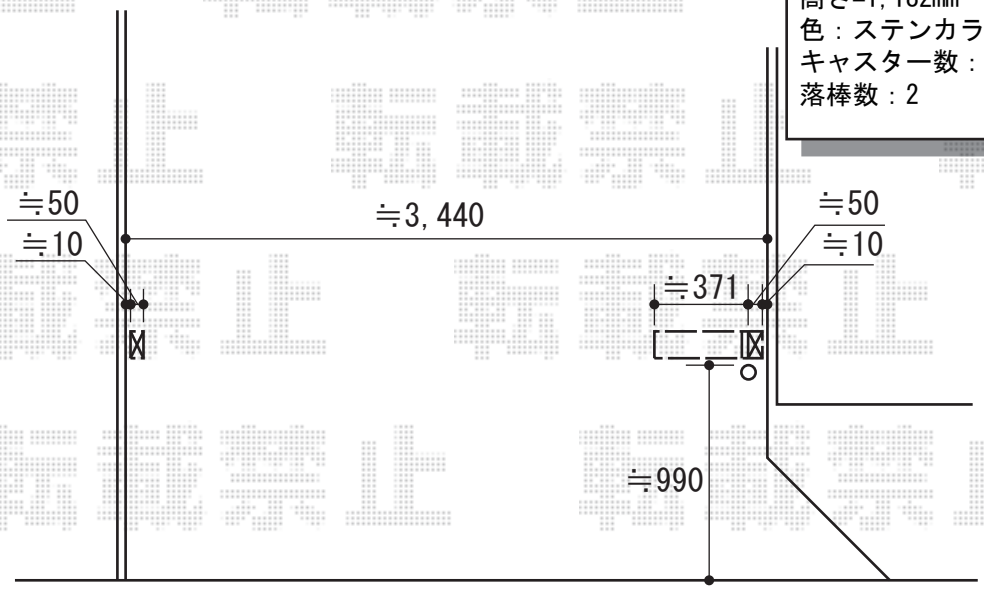


**現場状況や作図制限により概略図の内容と多少の違いが生じることがございます。**
**施工時は、現場優先とさせて頂きたく思いますので、お立会い頂き、**
**最終のご指示のほど、何卒、宜しくお願い致します。**

EX-SHOP
HTTP://WWW.EX-SHOP.NET
**担当：大辻・永田**

全ての著作権は、エクスショップに帰属します。当社とのお取引目的外の使用・複製・転載禁止となっております。