門扉・フェンス

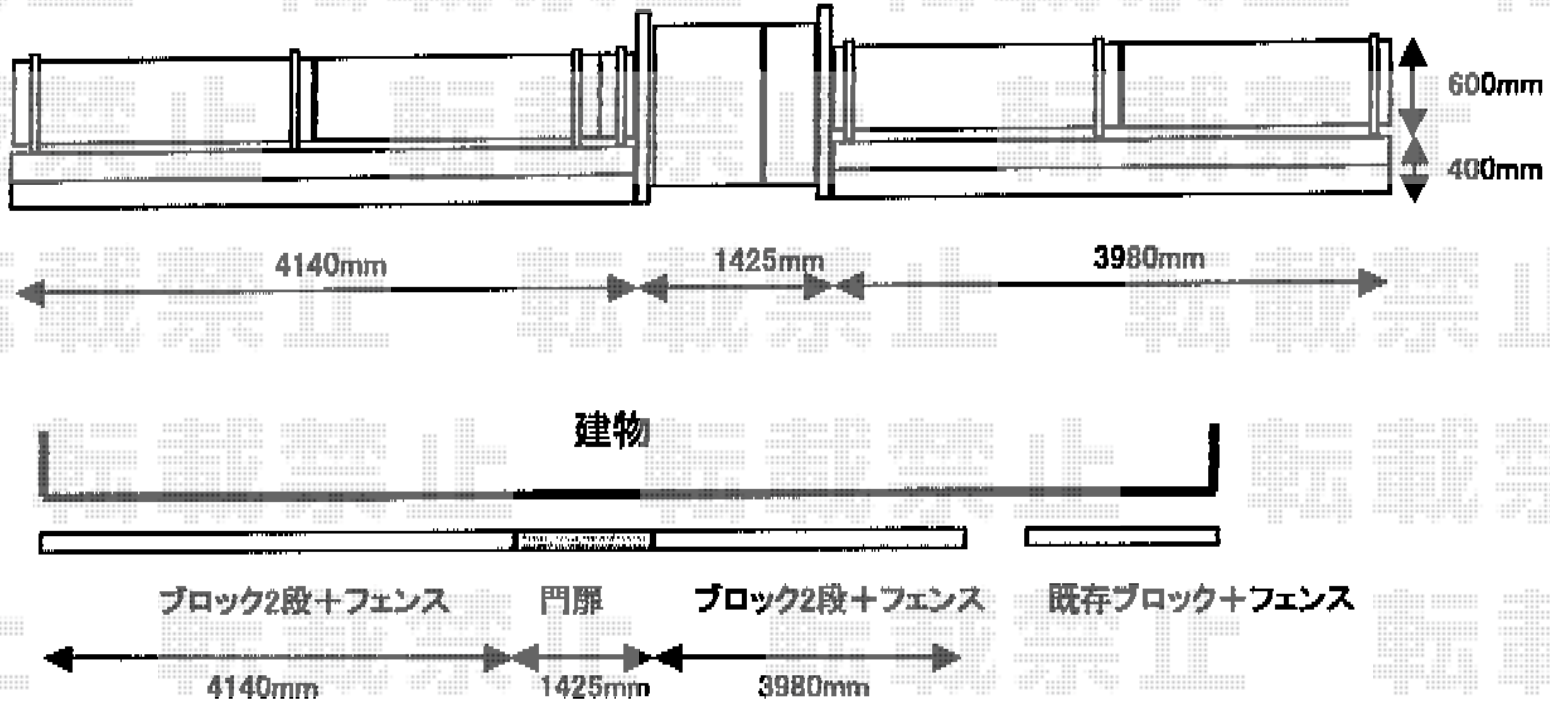

①・②TOEX ハイ千峰 両開き 柱使用 親子仕様
扉1枚（W×H）＝（400×1,200mm）＋（800×1,200mm）
色：マイルドブラック
錠：ハイ千峰錠（施錠機能なし）
開き：内開き

①・②YKK AP レスティナフェンス21型 自由柱
本体1枚（W×H）＝（1,975×600mm）×3枚
柱：T60×4本
エンドキャップ：4個入り×1
色：カームブラック

---

②YKK AP レスティナフェンス21型 自由柱
本体1枚（W×H）＝（1,975×600mm）×2枚
柱：T60×3本
エンドキャップ：4個入り×1
色：カームブラック

現場状況や作図制限により概略図の内容と多少の違いが生じることがございます。
施工時は、現場優先とさせて頂きたく思いますので、お立会い頂き、
最終のご指示のほど、何卒、宜しくお願い致します。

EX-SHOP
HTTP://WWW.EX-SHOP.NET
担当：永田

全ての著作権は、エクスショップに帰属します。当社とのお取引目的外の使用・複製・転載禁止となっております。