ほせるんですII F型 床納まり　積雪～20cm対応

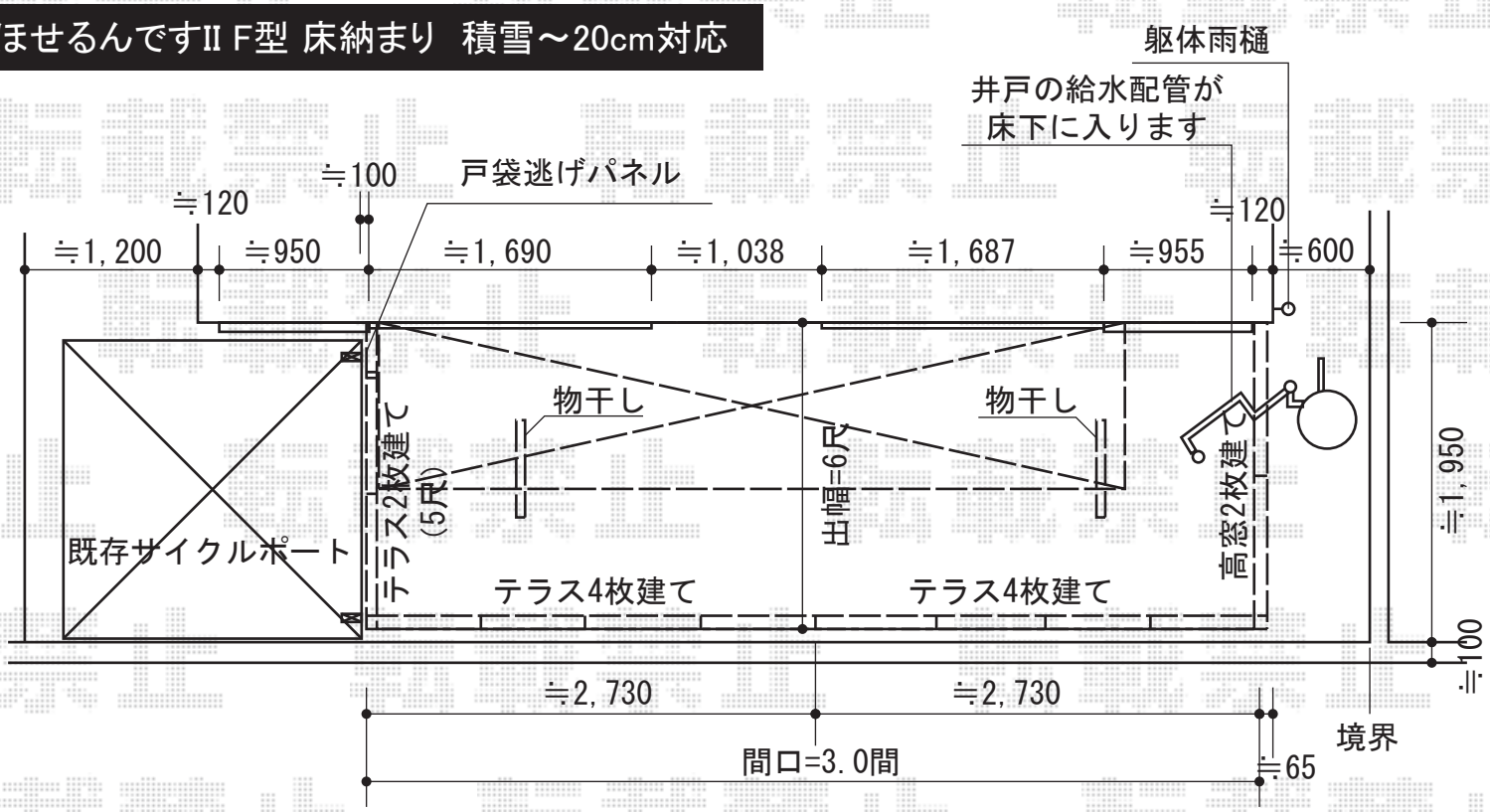

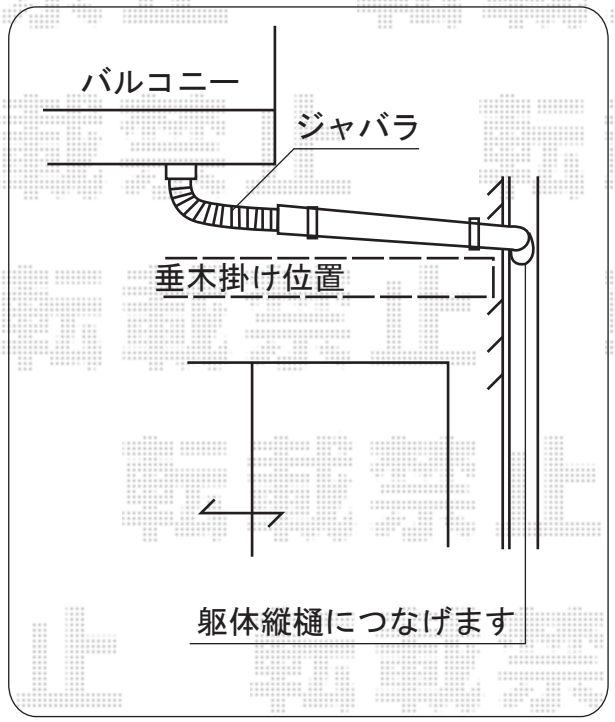

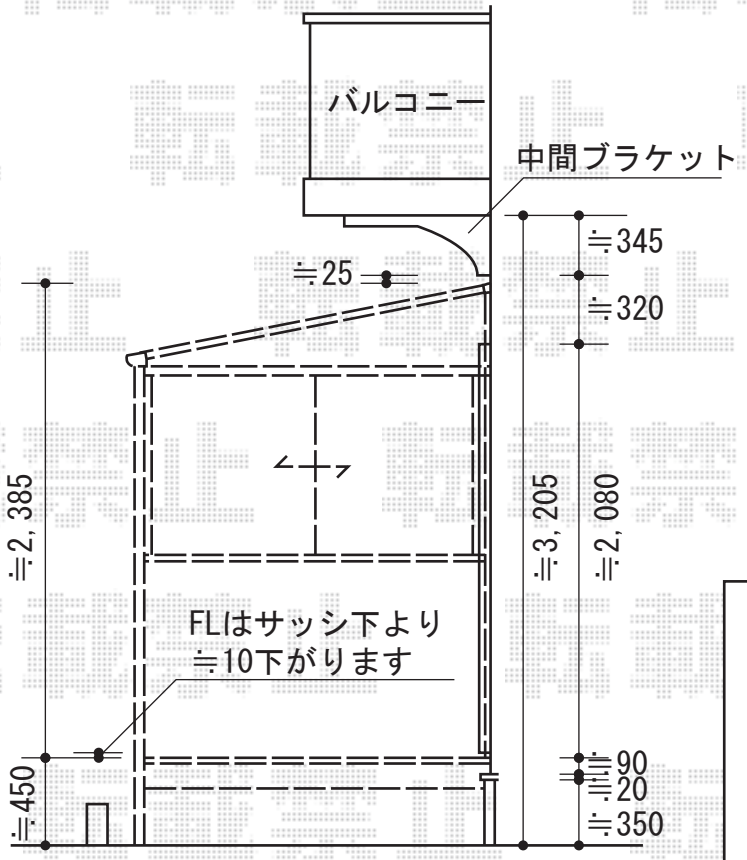

トステム ほせるんですII F型 床納まり　積雪～20cm対応
寸法=関東間3.0間（5,460mm）×6尺（1,785mm）
正面ユニット：テラス（4枚建）+テラス（4枚建）
側面ユニット：外観左・テラス（2枚建）/外観右・高窓（2枚建）
色：シャイングレー
屋根材：熱線吸収ポリカーボネート（ライトブルーマット調）
床材：グレー
オプション：網戸、戸袋逃げ、戸袋逃げパネル、
吊り下げ物干し、カーテンレール

現場状況や作図制限により概略図の内容と多少の違いが生じることがございます。
施工時は、現場優先とさせて頂きたく思いますので、お立会い頂き、
最終のご指示のほど、何卒、宜しくお願い致します。

EX-SHOP
HTTP://WWW.EX-SHOP.NET

担当：長谷川

全ての著作権は、エクスショップに帰属します。当社とのお取引目的外の使用・複製・転載禁止となっております。