シャレオRP型＋プリレオR9型

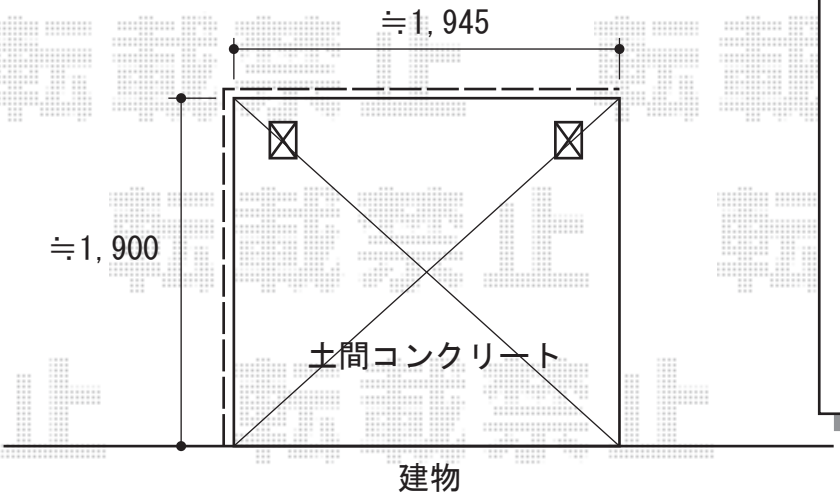

TOEX　フェンス アルミ多段柱施工
①本体1枚（W×H）=
【上段】シャレオRP型（1979.5×800mm）×2枚
【下段】プリレオR9型（1,979.5×600mm）×2枚
②本体1枚（W×H）=
【上段】シャレオRP型（1979.5×1,000mm）×2枚
【下段】プリレオR9型（1,979.5×800mm）×2枚
アルミ多段柱：①T-18×4本　②T-20×4
上下ブラケットA：4セット
中間ブラケットA：4セット
目隠しコーナー継手：シャレオRP型用×1
プリレオR9型用×1
端部キャップ：C×1・A×1
色：【未定】

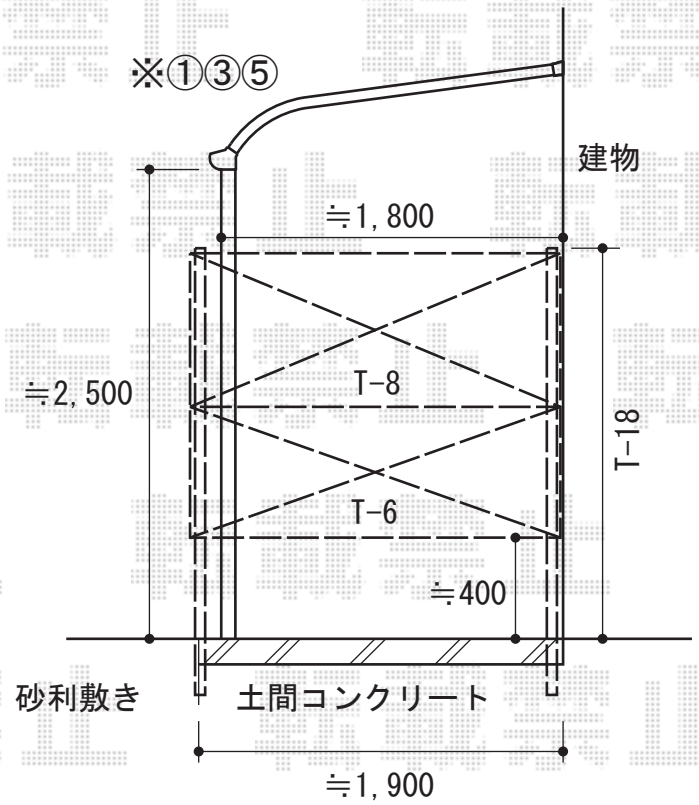

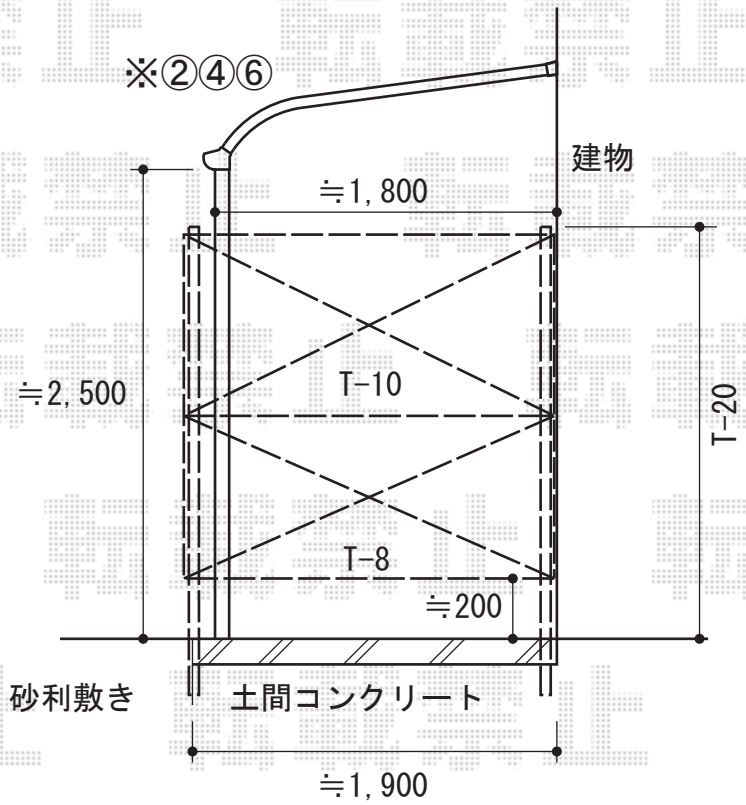

TOEX　シャレオR P型フェンス アルミ多段柱施工
③本体1枚（W×H）=
【上段】（1979.5×800mm）×2枚
【下段】（1,979.5×600mm）×2枚
④本体1枚（W×H）=
【上段】（1979.5×1,000mm）×2枚
【下段】（1,979.5×800mm）×2枚
アルミ多段柱：③T-18×4本　④T-20×4
上下ブラケットA：4セット
中間ブラケットA：4セット
目隠しコーナー継手：③T-8×1・T-6×1
④T-10×1・T-8×1
端部キャップC：2セット
色：【未定】

TOEX　プリレオR 9型フェンス アルミ多段柱施工
⑤本体1枚（W×H）=
【上段】（1979.5×800mm）×2枚
【下段】（1,979.5×600mm）×2枚
⑥本体1枚（W×H）=
【上段】（1979.5×1,000mm）×2枚
【下段】（1,979.5×800mm）×2枚
アルミ多段柱：⑤T-18×4本　⑥T-20×4
上下ブラケットA：4セット
中間ブラケットA：4セット
目隠しコーナー継手：⑤T-8×1・T-6×1
⑥T-10×1・T-8×1
端部キャップA：2セット
色：【未定】

現場状況や作図制限により概略図の内容と多少の違いが生じることがございます。
施工時は、現場優先とさせて頂きたく思いますので、お立会い頂き、
最終のご指示のほど、何卒、宜しくお願い致します。

EX-SHOP
HTTP://WWW.EX-SHOP.NET
担当：小林

全ての著作権は、エクスショップに帰属します。当社とのお取引目的外の使用・複製・転載禁止となっております。