パワーアルファ RB型 連棟 テラスタイプ 積雪～50cm対応

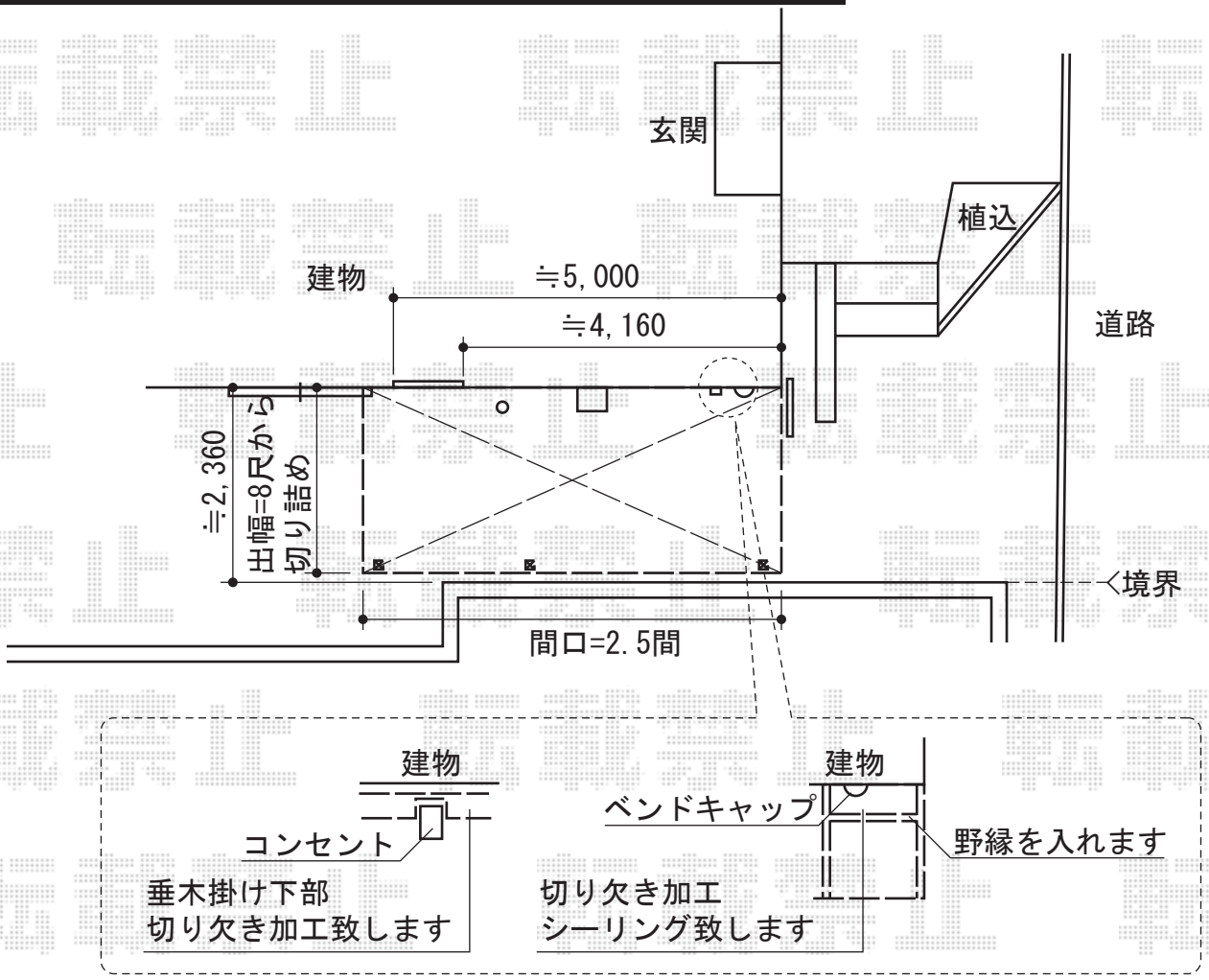

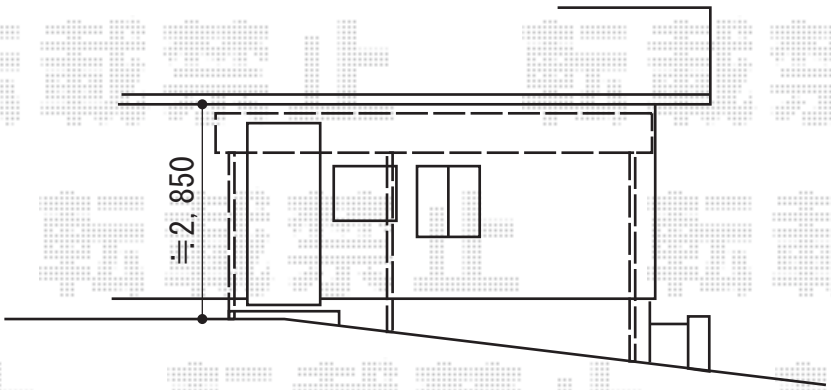

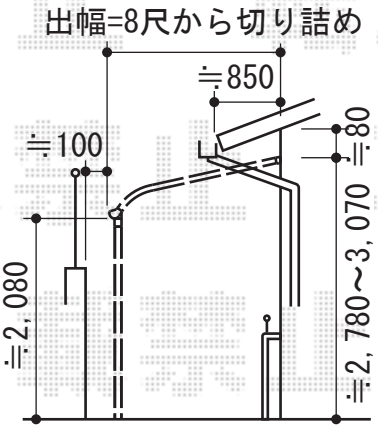

トステム パワーアルファ RB型 連棟 テラスタイプ 積雪～50cm対応
間口=関東間2.5間[1.0間+1.5間]（柱芯々4,605mm　屋根幅5,360mm）
出幅=8尺（2,385mm）
色：シャイングレー
屋根材：熱線吸収アクアポリカーボネート（ライトブルー）
柱仕様：ロング柱/柱位置固定タイプ（柱3本）
施工方法：上止め仕様
追加部材：切り欠き部補強部材

現場状況や作図制限により概略図の内容と多少の違いが生じることがございます。
施工時は、現場優先とさせて頂きたく思いますので、お立会い頂き、
最終のご指示のほど、何卒、宜しくお願い致します。

EX-SHOP
HTTP://WWW.EX-SHOP.NET
担当：三宅

全ての著作権は、エクスショップに帰属します。当社とのお取引目的外の使用・複製・転載禁止となっております。