ウッドデッキ・バルコニー屋根

－ ウッドデッキ －

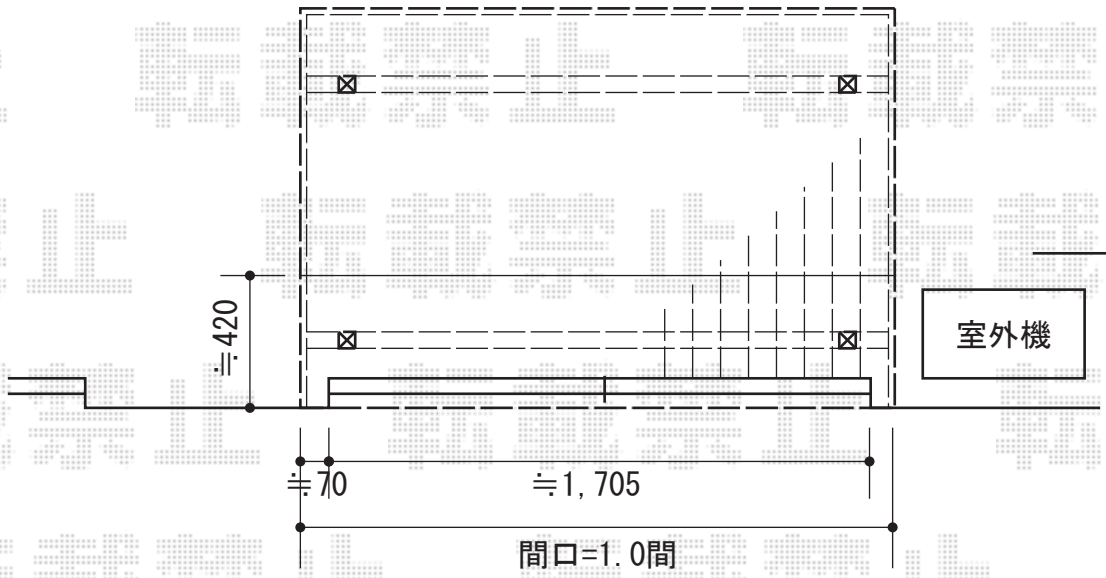

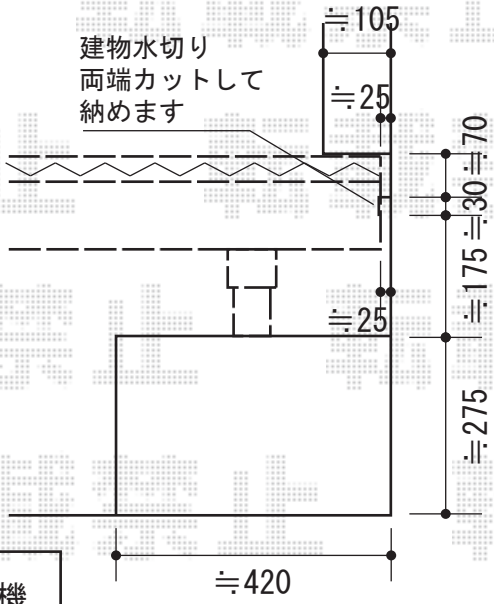

トステム リコステージII 単体
間口=1.0間（1,840mm）
出幅=4尺（1,233mm）
色：ソフトブラウン
床板：縦貼り
幕板：幕板A（厚タイプ）
束柱：束柱B（400～550mm）

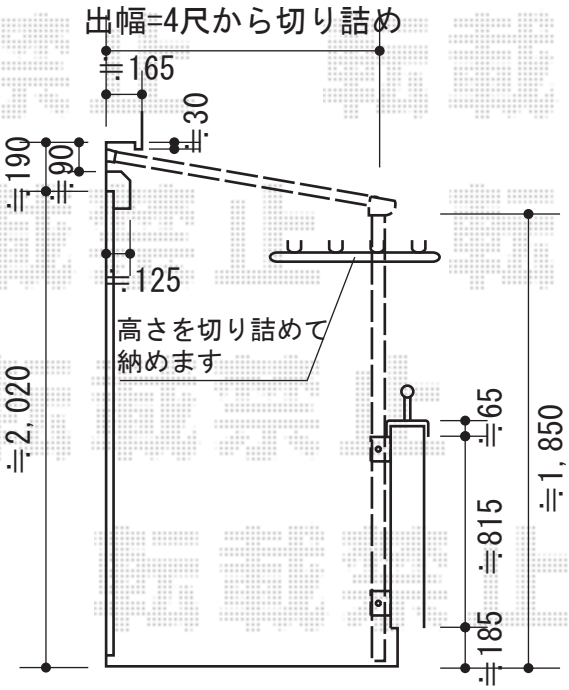

－ バルコニー屋根 －

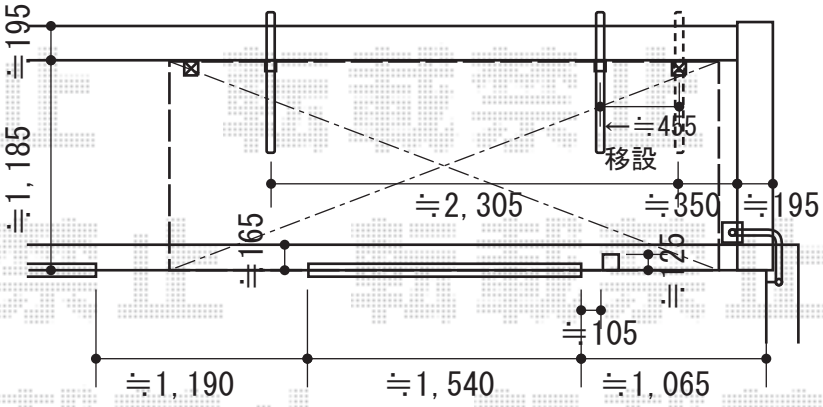

トステム パワーアルファ F型 屋根タイプ 単体 積雪～30cm対応
間口=関東間1.5間（柱芯々2,755mm　屋根幅3,080mm）
出幅=4尺（1,185mm）
色：ブラック
屋根材：ポリカーボネート（ブラウン）
柱仕様：柱位置固定タイプ（柱2本）
施工方法：下止め

現場状況や作図制限により概略図の内容と多少の違いが生じることがございます。
施工時は、現場優先とさせて頂きたく思いますので、お立会い頂き、
最終のご指示のほど、何卒、宜しくお願い致します。

EX-SHOP
HTTP://WWW.EX-SHOP.NET
担当：長谷川

全ての著作権は、エクスショップに帰属します。当社とのお取引目的外の使用・複製・転載禁止となっております。