ほせるんですII R型 造り付け納まり 積雪～20cm対応

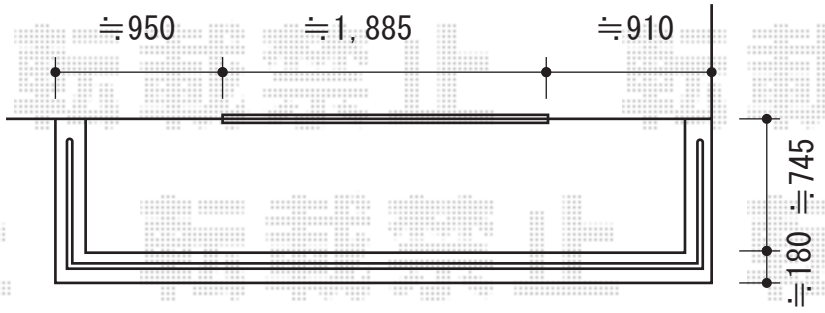

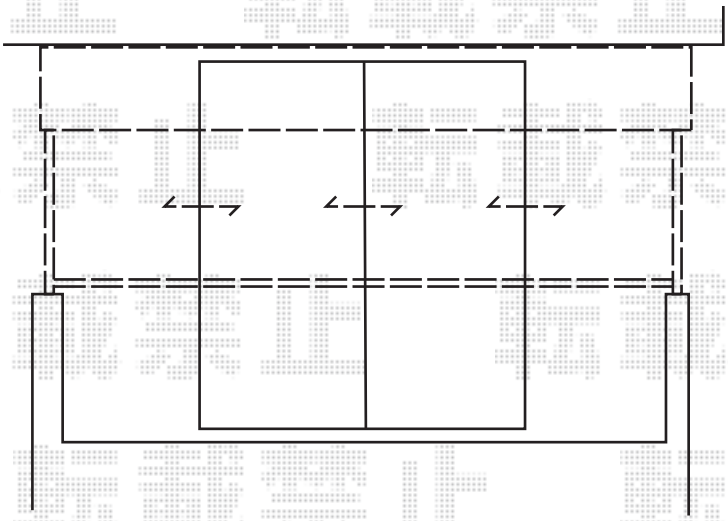

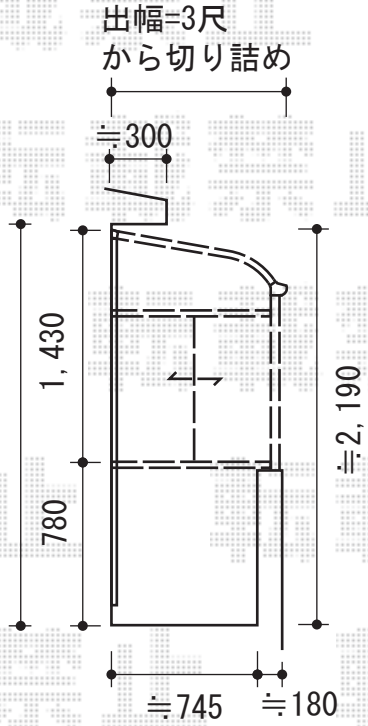

トステム　ほせるんですII R型 造り付け納まり 積雪～20cm対応
寸法=間口関東間2.0間（3,640mm）×出幅3尺（885mm）
正面ユニット：高窓（4枚建）・網戸
側面ユニット：［両側面］高窓（2枚建）・網戸
色：ホワイト
屋根材：ポリカーボネート（ブラウン）
オプション：側面付物干し　標準　2本入
追加部材：躯体付加工部材

現場状況や作図制限により概略図の内容と多少の違いが生じることがございます。
施工時は、現場優先とさせて頂きたく思いますので、お立会い頂き、
最終のご指示のほど、何卒、宜しくお願い致します。

EX-SHOP
HTTP://WWW.EX-SHOP.NET
担当：神

全ての著作権は、エクスショップに帰属します。当社とのお取引目的外の使用・複製・転載禁止となっております。