リーヤード　オープンタイプ

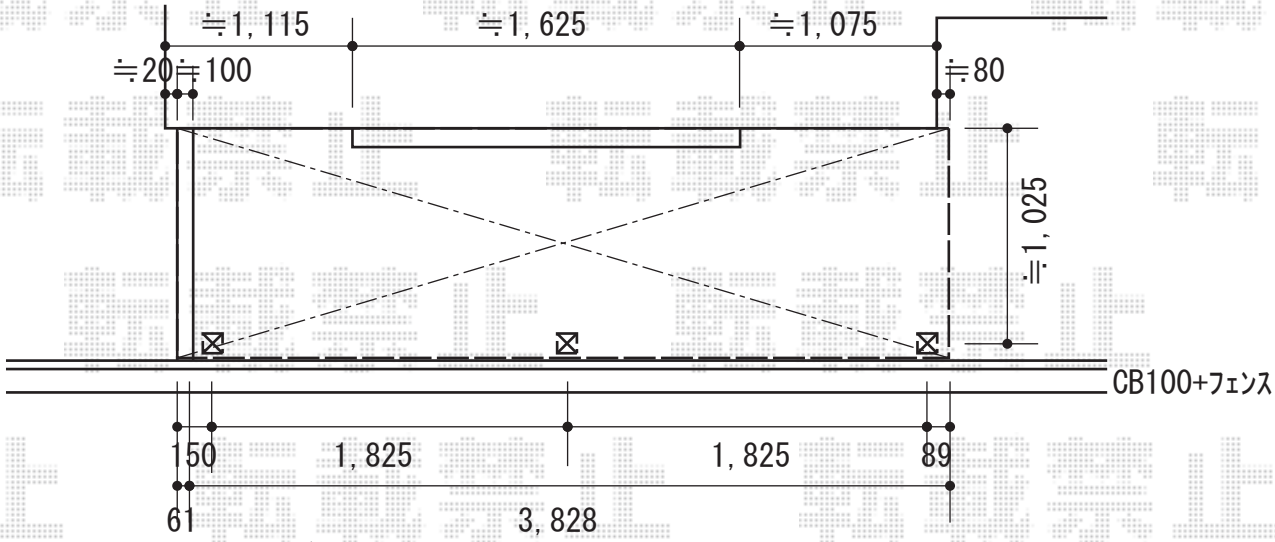

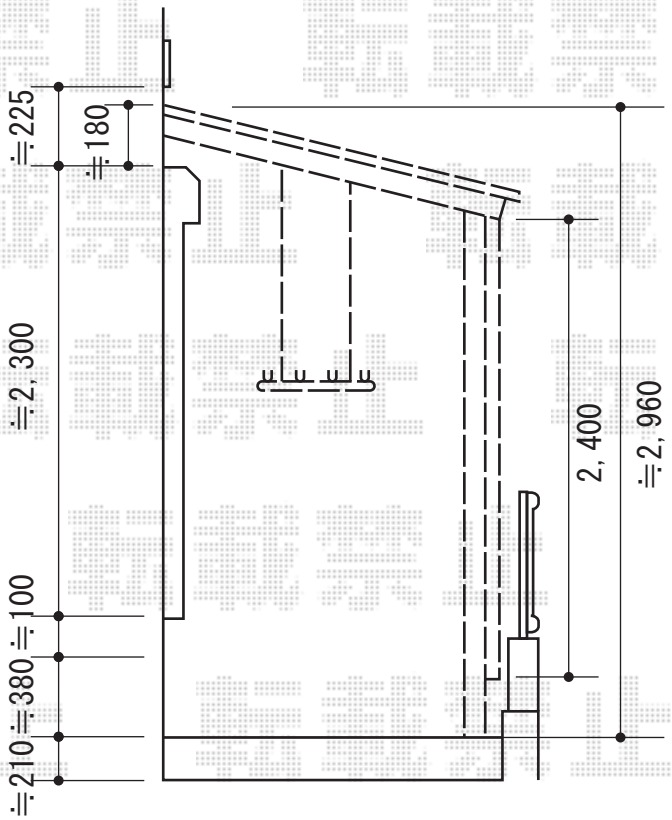

施工に際して、
オプション：物干しの
取付け位置･高さの
ご確認を頂けますよう、
お願い致します。

トステム　フリーヤードオープンタイプ
寸法=間口2.0間（3,650mm）×出幅6尺（1,695mm）
正面ユニット：ポリカーボネート波板（ブラウンスモークマット）
色：シャイングレー
屋根材：ポリカーボネート波板（ブロンズ）
オプション：吊り下げ物干しロング2本入

現場状況や作図制限により概略図の内容と多少の違いが生じることがございます。
施工時は、現場優先とさせて頂きたく思いますので、お立会い頂き、
最終のご指示のほど、何卒、宜しくお願い致します。

EX-SHOP
HTTP://WWW.EX-SHOP.NET
担当：小林

全ての著作権は、エクスショップに帰属します。当社とのお取引目的外の使用･複製･転載禁止となっております。