ほせるんですII R型 床納まり 積雪～20cm対応

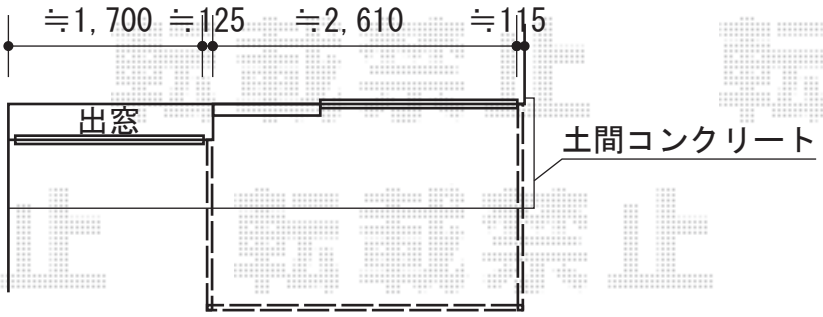

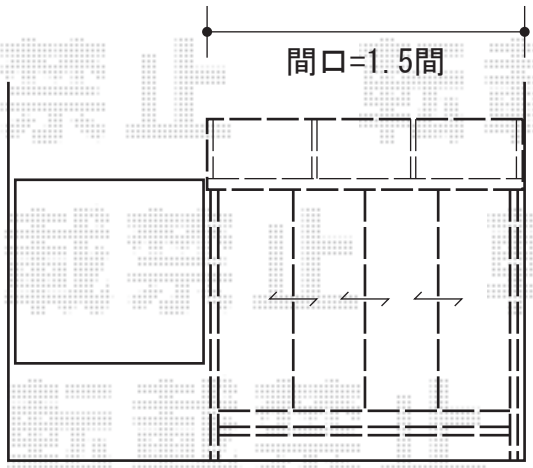

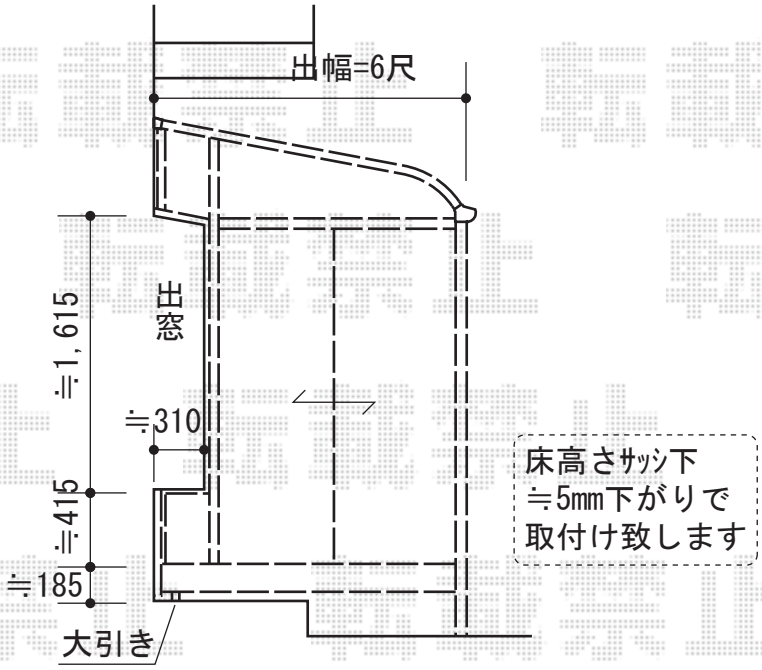

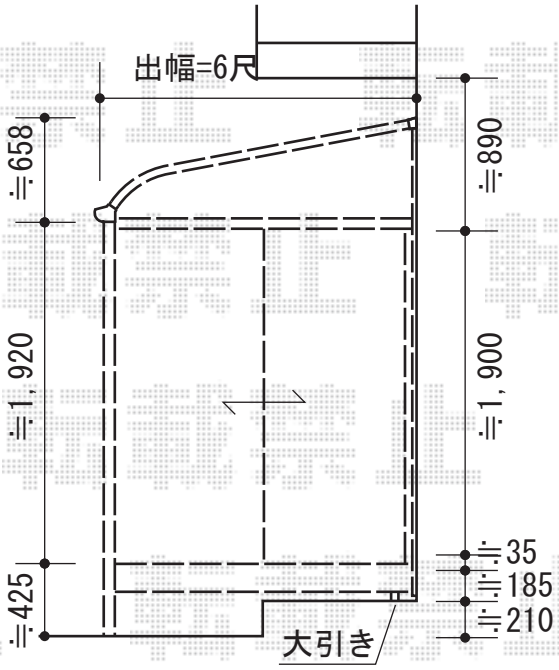

トステム　ほせるんですII R型 床納まり 積雪～20cm対応
寸法=間口 関東間1.5間（2730mm）×出幅6尺（1,785mm）
正面ユニット：テラス（4枚建）
側面ユニット：両側 テラス（2枚建）
色：シャイングレー
屋根材：熱線吸収アクアポリカーボネート（ライトブルー）
床材：塩ビデッキボード（グレー）
オプション：網戸3方/戸袋逃げパネルセット
追加部材：グレチャン

現場状況や作図制限により概略図の内容と多少の違いが生じることがございます。
施工時は、現場優先とさせて頂きたく思いますので、お立会い頂き、
最終のご指示のほど、何卒、宜しくお願い致します。

EX-SHOP
HTTP://WWW.EX-SHOP.NET
担当：神

全ての著作権は、エクスショップに帰属します。当社とのお取引目的外の使用・複製・転載禁止となっております。