ライザーテラスII R型 単体 屋根タイプ 積雪～20cm対応

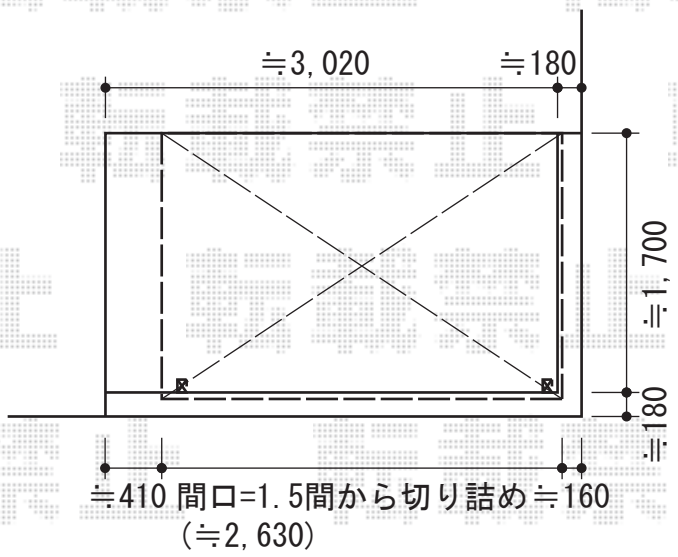

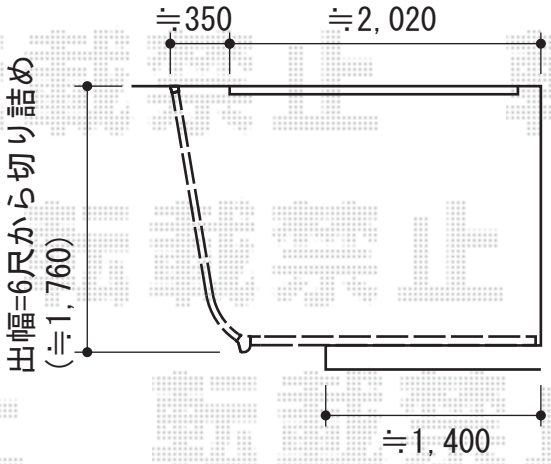

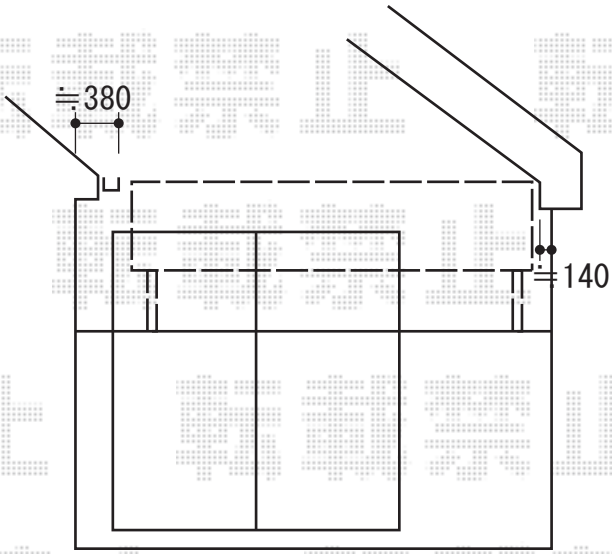

トステム　ライザーテラスII R型 単体 屋根タイプ 積雪～20cm対応
間口=関東間1.5間（柱芯々2,530mm　屋根幅2,750mm）
出幅=6尺（1,785mm）
色：シャイングレー
屋根材：熱線吸収ポリカーボネート（ライトブルーマット調）
柱仕様：柱位置固定タイプ（柱2本）
施工方法：下止め仕様
オプション：吊り下げ物干し ショート 2本入

現場状況や作図制限により概略図の内容と多少の違いが生じることがございます。
施工時は、現場優先とさせて頂きたく思いますので、お立会い頂き、
最終のご指示のほど、何卒、宜しくお願い致します。

EX-SHOP
HTTP://WWW.EX-SHOP.NET
担当：小林

全ての著作権は、エクスショップに帰属します。当社とのお取引目的外の使用・複製・転載禁止となっております。