カーポート・テラス屋根

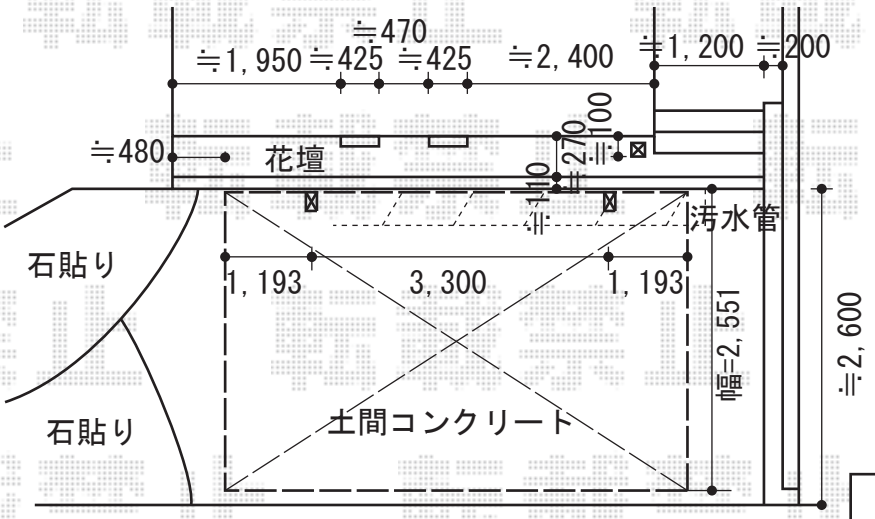

カーポート設置位置は
当日打合せ致します

－ カーポート －

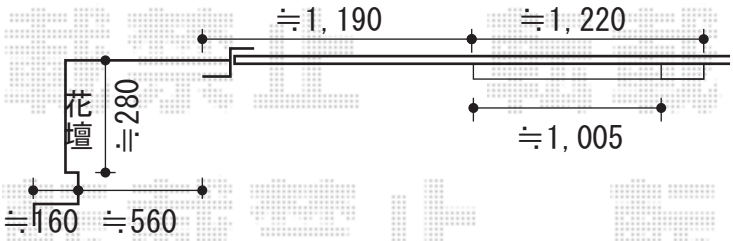

トステム　カーブポートシグマIII
積雪～30cm対応
幅=2,551mm
奥行=5,686mm
色：シャイングレー
屋根材：ポリカーボネート（ブルースモーク）
柱仕様：ロング柱23仕様（有効高 約2,300mm）

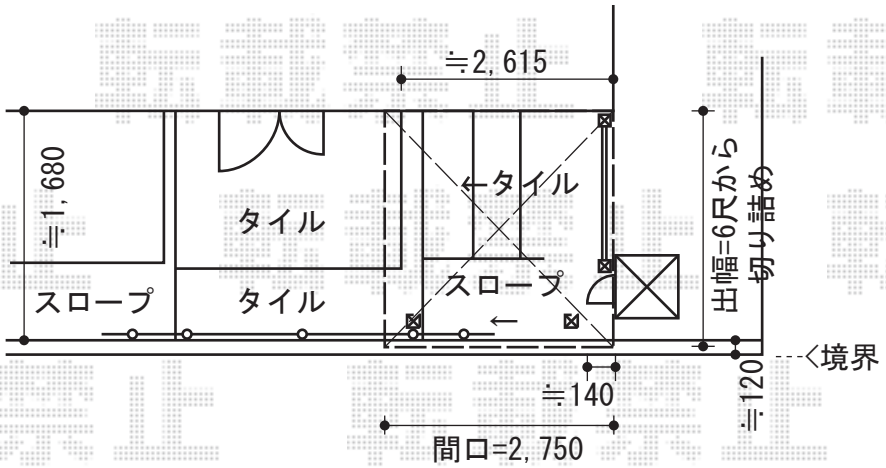

－ テラス屋根 －

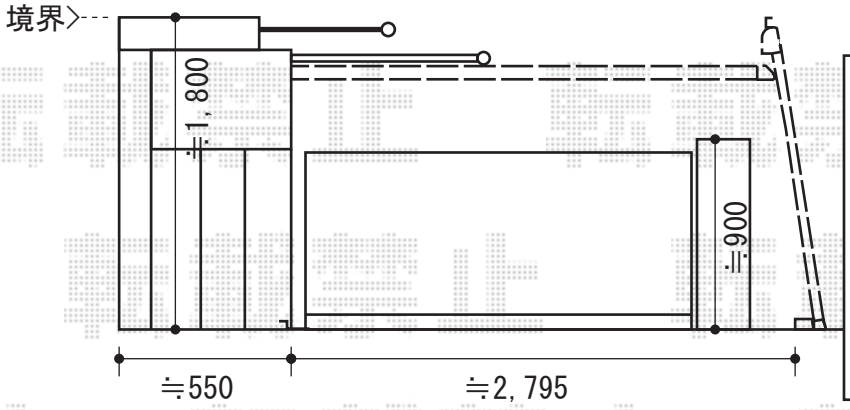

トステム　ライザーテラスII F型
テラスタイプ 単体 積雪～20cm対応
間口=関東間1.5間（柱芯々2,530mm 屋根幅2,750mm）
出幅=6尺（1,785mm）
色：シャイングレー
屋根材：ポリカーボネート（ブルースモーク）
柱仕様：ロング柱/柱奥行移動タイプ（柱2本）
施工方法：上止め

現場状況や作図制限により概略図の内容と多少の違いが生じることがございます。
施工時は、現場優先とさせて頂きたく思いますので、お立会い頂き、
最終のご指示のほど、何卒、宜しくお願い致します。

EX-SHOP
HTTP://WWW.EX-SHOP.NET
担当：岡本

全ての著作権は、エクスショップに帰属します。当社とのお取引目的外の使用・複製・転載禁止となっております。