彩鳥CR型 ボックスタイプ 手動式

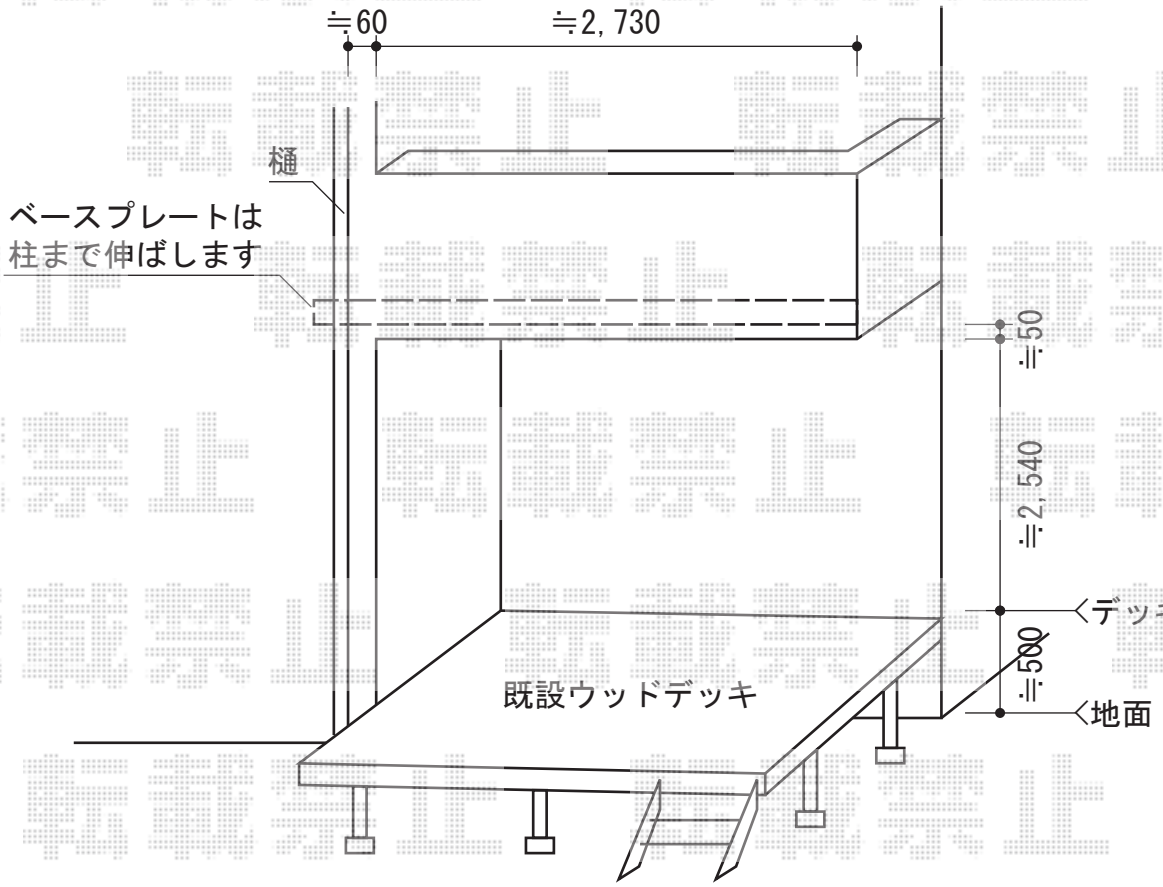

トステム　彩鳥CR型 ボックスタイプ 手動式
間口=関東間1.5間（2,730mm）
出幅=1,500mm
本体色：オータムブラウン
キャンバス色：アクリル（ブリティッシュグリーン）
駆動：外観右側駆動
クランクハンドル：1,500mm
追加部材：フック棒

現場状況や作図制限により概略図の内容と多少の違いが生じることがございます。
施工時は、現場優先とさせて頂きたく思いますので、お立会い頂き、
最終のご指示のほど、何卒、宜しくお願い致します。

EX-SHOP
HTTP://WWW.EX-SHOP.NET
担当：白賀

全ての著作権は、エクスショップに帰属します。当社とのお取引目的外の使用・複製・転載禁止となっております。