ほせるんですII R型 造り付け納まり 積雪～20cm対応

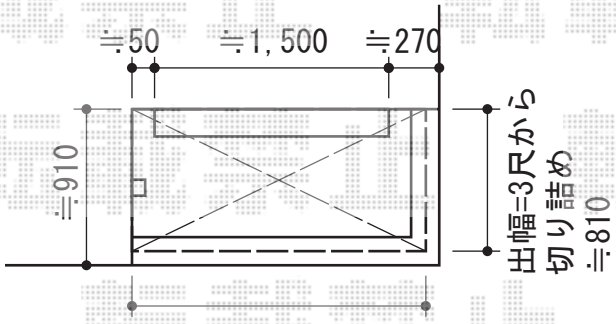

間口=1間から切り詰め
(≒1,715)
入隅からパラペット芯まで

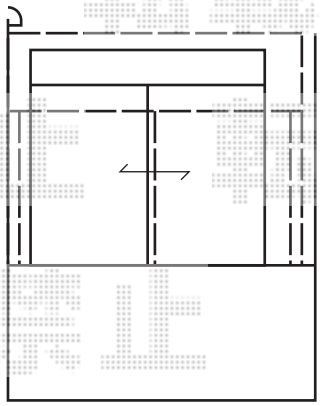

既設物干し
加工致します

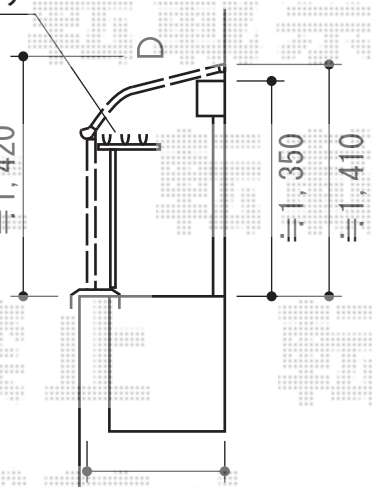

出幅=3尺から
切り詰め
≒810

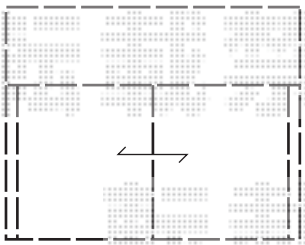

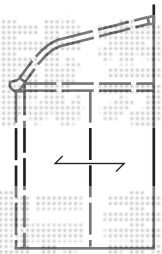

トステム　ほせるんでＩＩ　R型 造り付け納まり 積雪～20cm対応
寸法=関東間1.0間（1,820mm）×3尺（885mm）
正面ユニット：高窓（2枚建）・網戸
側面ユニット：［外観右のみ］高窓（2枚建）・網戸
色：シャイングレー
屋根材：ポリカーボネート（クリアマット/すりガラス調）
追加部材：片袖納まり部材

現場状況や作図制限により概略図の内容と多少の違いが生じることがございます。
施工時は、現場優先とさせて頂きたく思いますので、お立会い頂き、
最終のご指示のほど、何卒、宜しくお願い致します。

EX-SHOP
HTTP://WWW.EX-SHOP.NET
担当：永田

全ての著作権は、エクスショップに帰属します。当社とのお取引目的外の使用・複製・転載禁止となっております。