リウッドデッキ 200 連棟

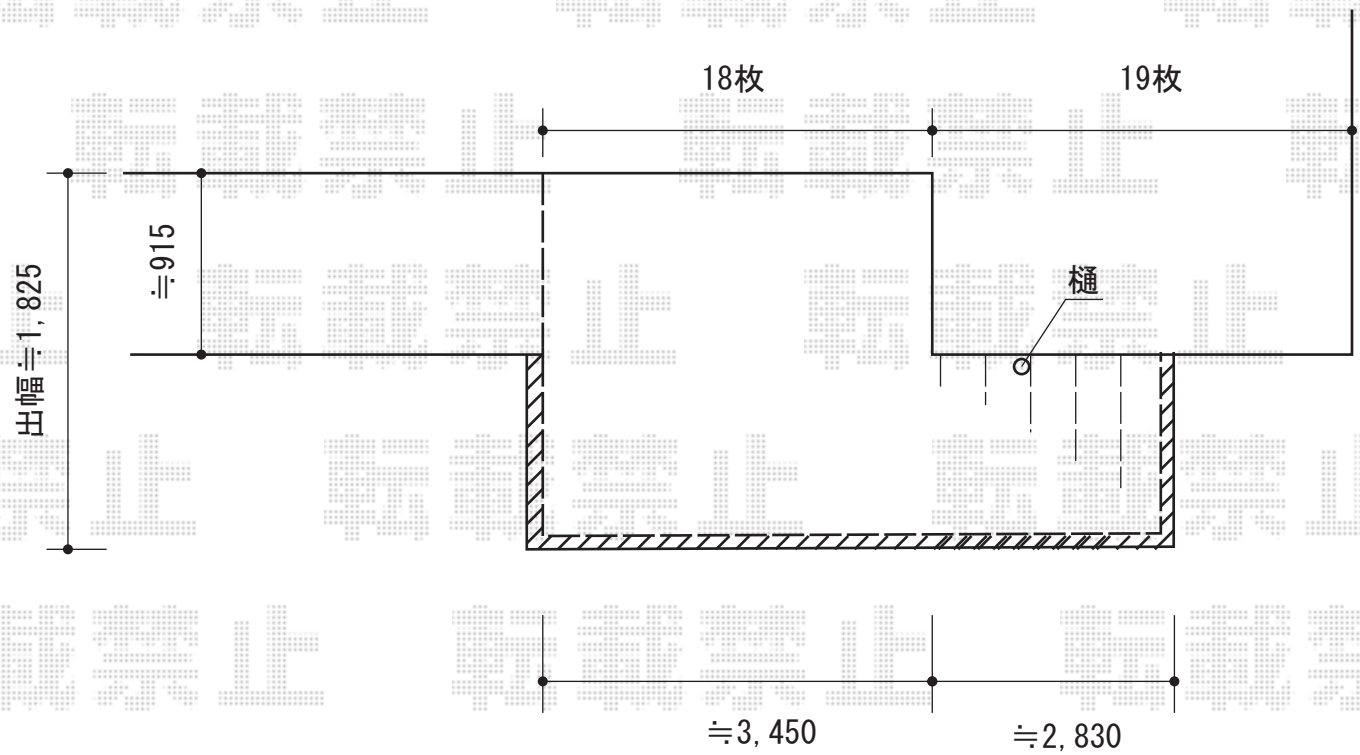

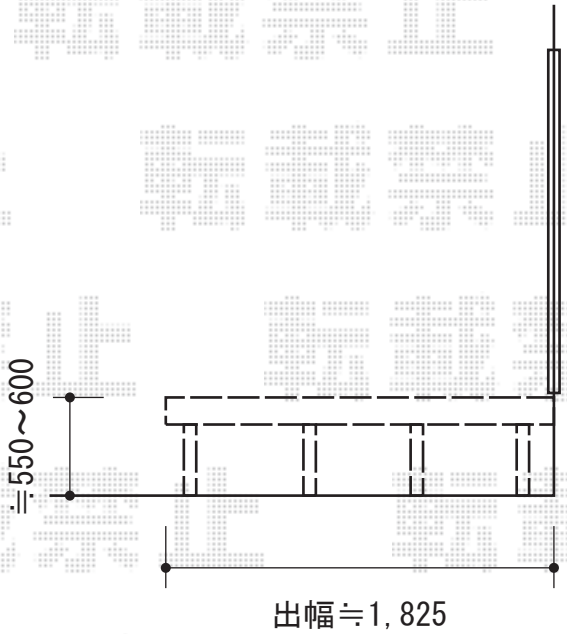

ウッドデッキ床高さは
建物サッシ下
≒550 ～ 600 に納めます

YKK AP　リウッドデッキ 200 連棟
間口=約6,657mm
出幅=約1,825mm
色：床板/ナチュラルブラウン　束柱/カームブラック
床板：縦貼り
束柱：Ｈタイプ(600～700mm)

現場状況や作図制限により概略図の内容と多少の違いが生じることがございます。
施工時は、現場優先とさせて頂きたく思いますので、お立会い頂き、
最終のご指示のほど、何卒、宜しくお願い致します。

EX-SHOP
HTTP://WWW.EX-SHOP.NET
担当:長谷川

全ての著作権は、エクスショップに帰属します。当社とのお取引目的外の使用・複製・転載禁止となっております。