リウッドデッキ 200 単体

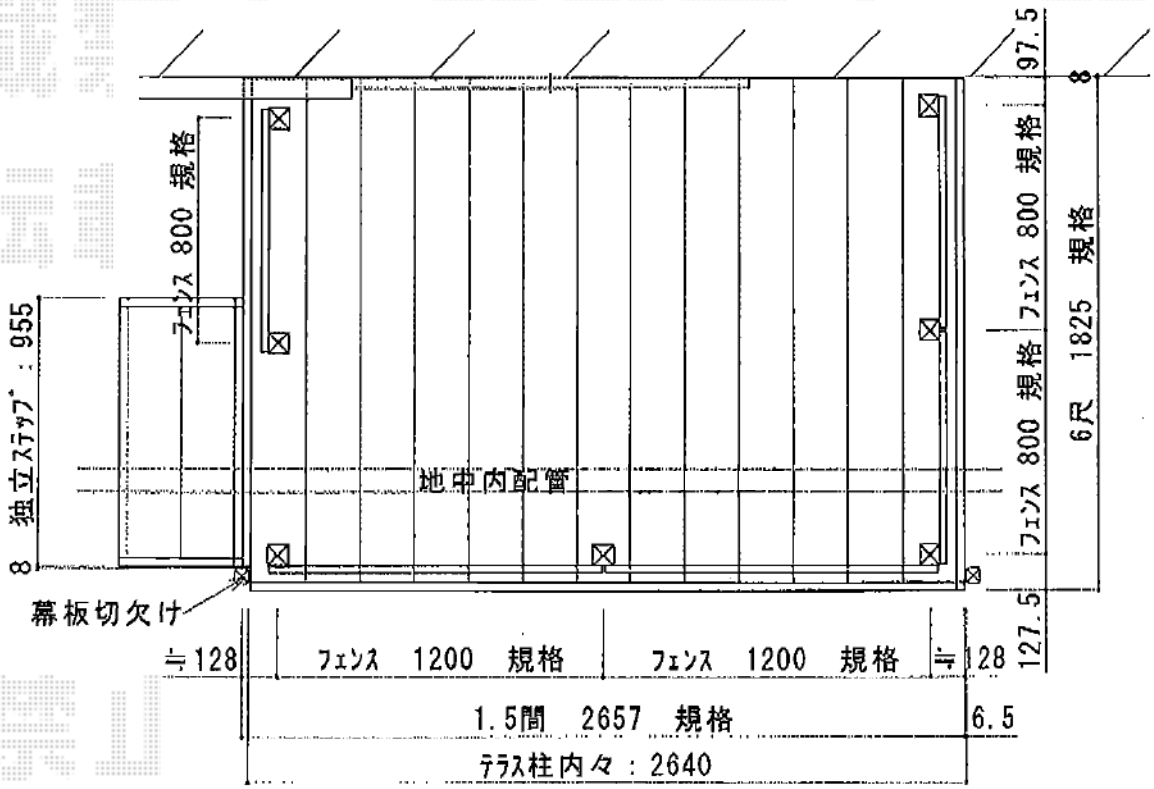

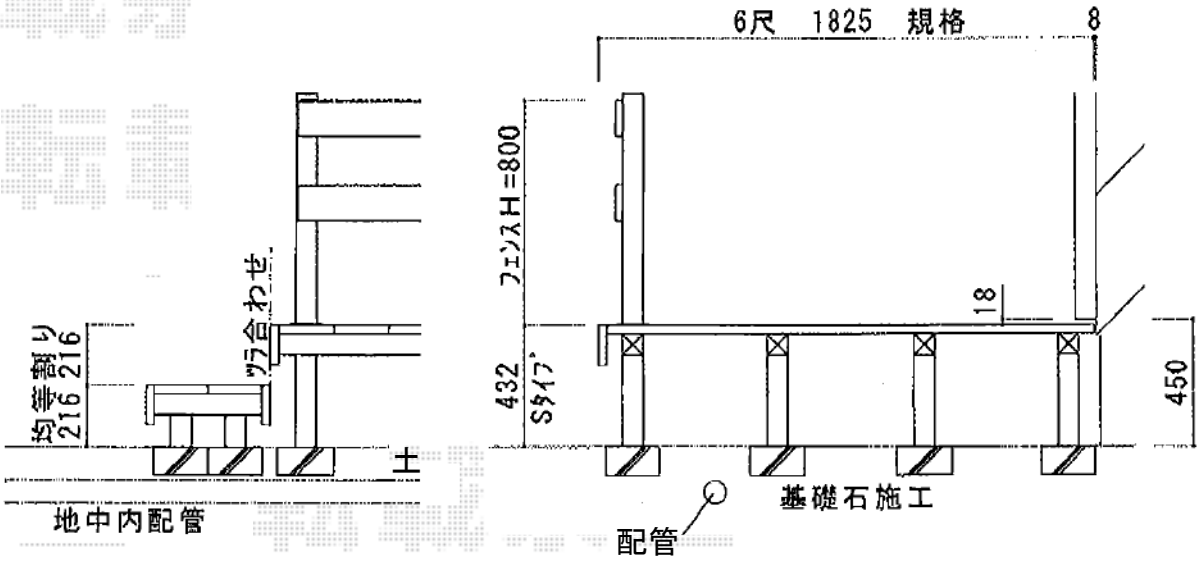

YKK AP リウッドデッキ 200 単体
間口=1.5間(2,657mm)
出幅=6尺(1,825mm)
色：レッドブラウン
床板：縦張り
幕板：t=30mm
束柱：Sタイプ(450mm)

YKK AP リウッドデッキフェンス4型
本体1枚（W×H）=08用T80（800mm×800mm）（￥13,000-）×3
本体1枚（W×H）=12用T80（1,200mm×800mm）
中柱（端柱）：T80
角柱：T80
色：レッドブラウン
追加部材：リウッドデッキフェンスデッキ材補強材（カームブラック）

現場状況や作図制限により概略図の内容と多少の違いが生じることがございます。
施工時は、現場優先とさせて頂きたく思いますので、お立会い頂き、
最終のご指示のほど、何卒、宜しくお願い致します。

EX-SHOP
HTTP://WWW.EX-SHOP.NET
担当：谷

全ての著作権は、エクスショップに帰属します。当社とのお取引目的外の使用・複製・転載禁止となっております。