ヴェクターテラス R型 1500 ルーフタイプ 単体 積雪～50cm対応

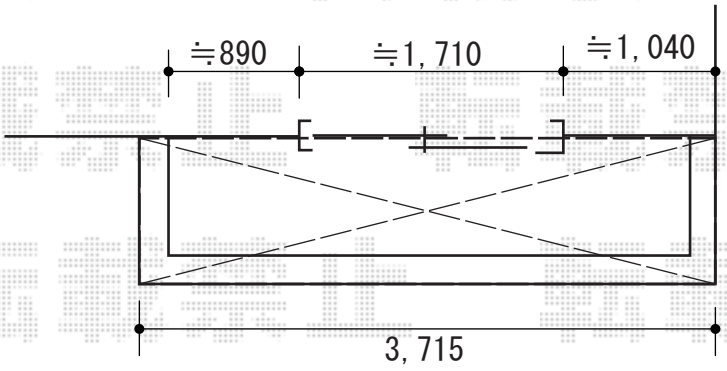

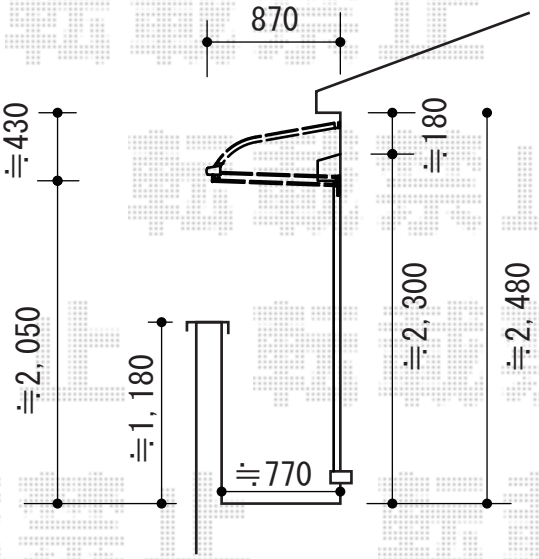

YKK AP ヴェクターテラス R型 1500 ルーフタイプ 単体 積雪～50cm対応
間口=関東間2.0間（柱芯々3,640mm 屋根幅3,715mm）
出幅=3尺（870mm）
色：ブラウン
屋根材：ポリカーボネート（トーメイマット）
柱仕様：持ち出しタイプ（柱無し）
施工方法：下止め仕様

現場状況や作図制限により概略図の内容と多少の違いが生じることがございます。
施工時は、現場優先とさせて頂きたく思いますので、お立会い頂き、
最終のご指示のほど、何卒、宜しくお願い致します。

EX-SHOP
HTTP://WWW.EX-SHOP.NET
担当：枡田

全ての著作権は、エクスショップに帰属します。当社とのお取引目的外の使用・複製・転載禁止となっております。