フリーヤード ドアタイプ+袖付きタイプ 積雪～20cm対応

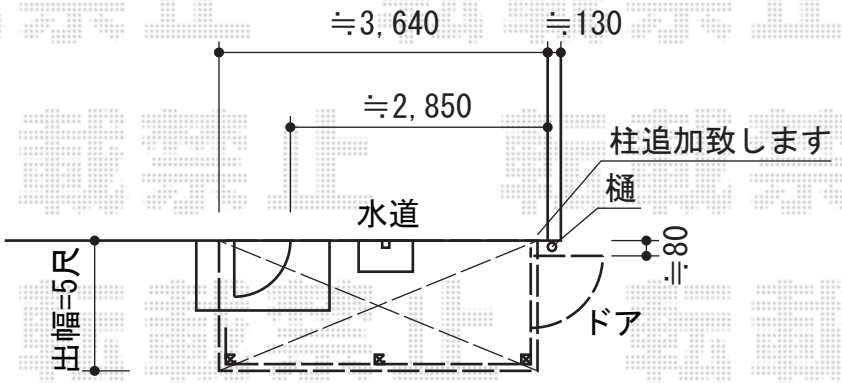

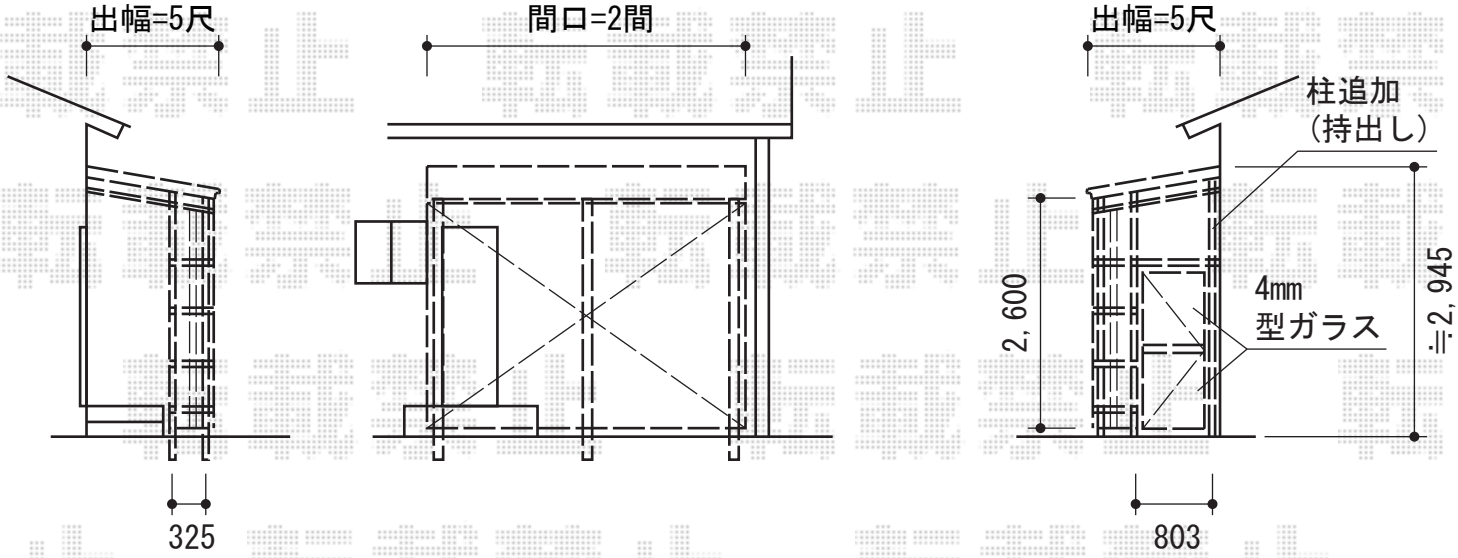

トステム　フリーヤード ドアタイプ+袖付きタイプ 積雪～20cm対応
寸法=間口 関東2.0間（3,640mm）×出幅 5尺（1,394mm）
正面ユニット：ポリカーボネート波板（グレースモークマット）
側面ユニット：外観右 ドア/外観左 袖付き
色：ホワイト
屋根材：ポリカーボネート波板（グレースモークマット）

現場状況や作図制限により概略図の内容と多少の違いが生じることがございます。
施工時は、現場優先とさせて頂きたく思いますので、お立会い頂き、
最終のご指示のほど、何卒、宜しくお願い致します。

EX-SHOP
HTTP://WWW.EX-SHOP.NET
担当：西村

全ての著作権は、エクスショップに帰属します。当社とのお取引目的外の使用・複製・転載禁止となっております。