パワーアルファ RB型 ルーフタイプ 積雪～30cm対応

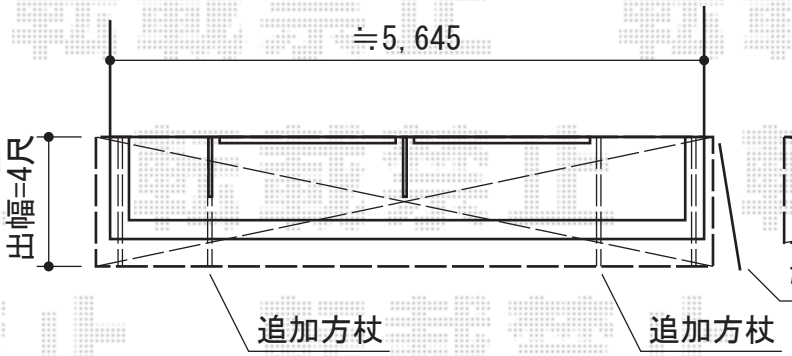

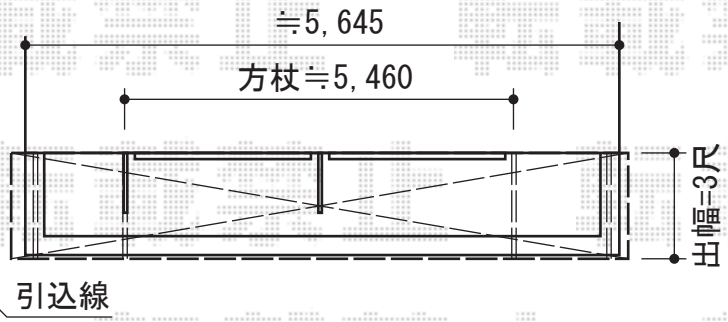

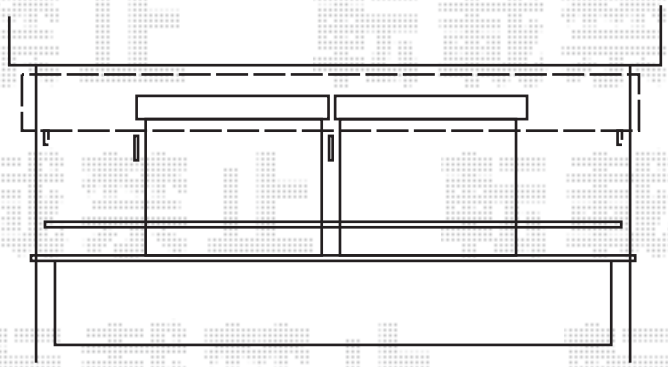

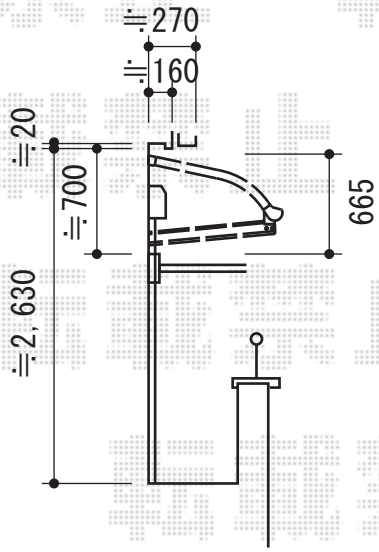

トステム パワーアルファ RB型 ルーフタイプ 積雪～30cm対応
間口=関西間2.5間（屋根幅5,885mm）
出幅=3尺（885mm）
色：シャイングレー
屋根材：ポリカーボネート（クリアマット/すりガラス調）
柱仕様：柱無しタイプ
施工方法：下止め仕様

現場状況や作図制限により概略図の内容と多少の違いが生じることがございます。
施工時は、現場優先とさせて頂きたく思いますので、お立会い頂き、
最終のご指示のほど、何卒、宜しくお願い致します。

EX-SHOP
HTTP://WWW.EX-SHOP.NET
担当：小林

全ての著作権は、エクスショップに帰属します。当社とのお取引目的外の使用・複製・転載禁止となっております。