彩鳥 C型 ボックスタイプ

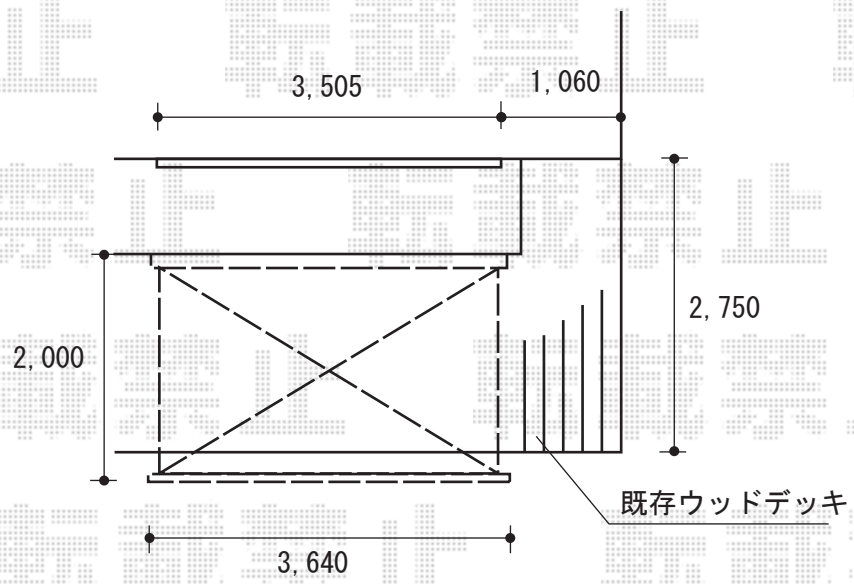

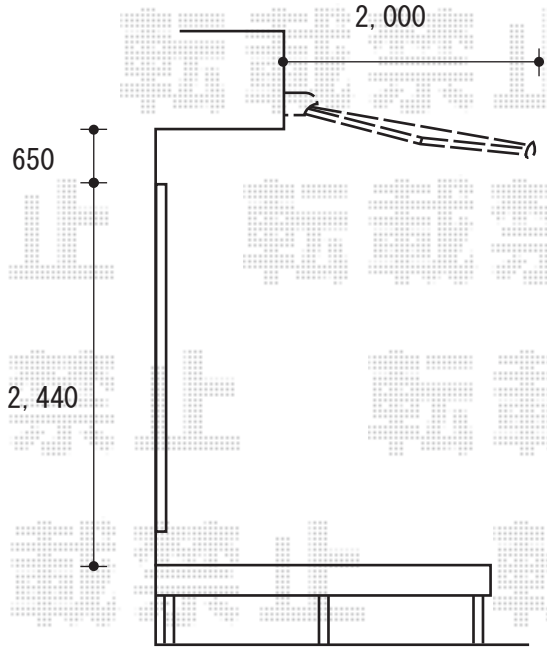

トステム 彩鳥 C型 ボックスタイプ
間口＝関東間 2.0 間（3,640mm）
出幅 =2,000mm
本体色：オータムブラウン
キャンバス色：ポリエステル（ライトベージュ）
駆動：手動式 / 外観左駆動
クランクハンドル：長さ 1,500mm

現場状況や作図制限により概略図の内容と多少の違いが生じることがございます。
施工時は、現場優先とさせて頂きたく思いますので、お立会い頂き、
最終のご指示のほど、何卒、宜しくお願い致します。

EX-SHOP
HTTP://WWW.EX-SHOP.NET
担当：稲坂

全ての著作権は、エクスショップに帰属します。当社とのお取引目的外の使用・複製・転載禁止となっております。