カーポート・フェンス

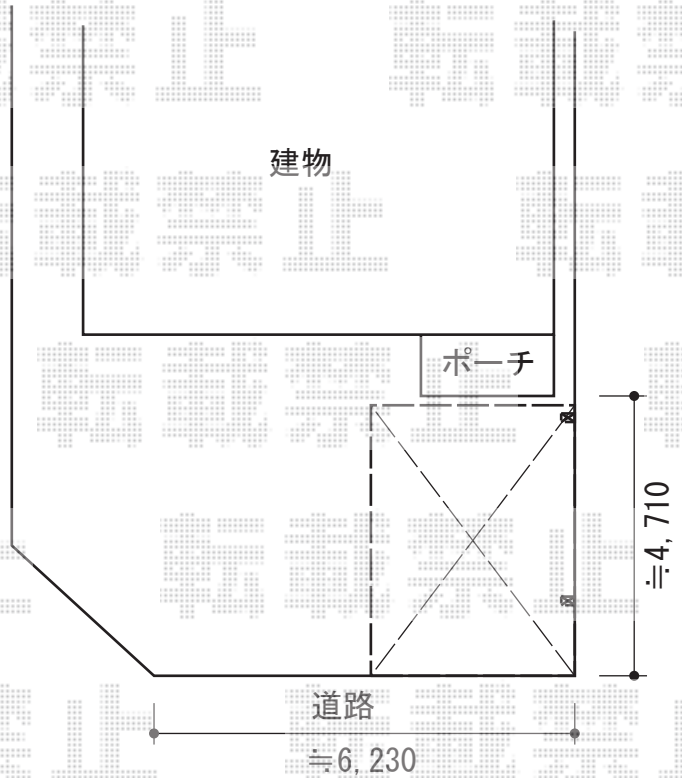

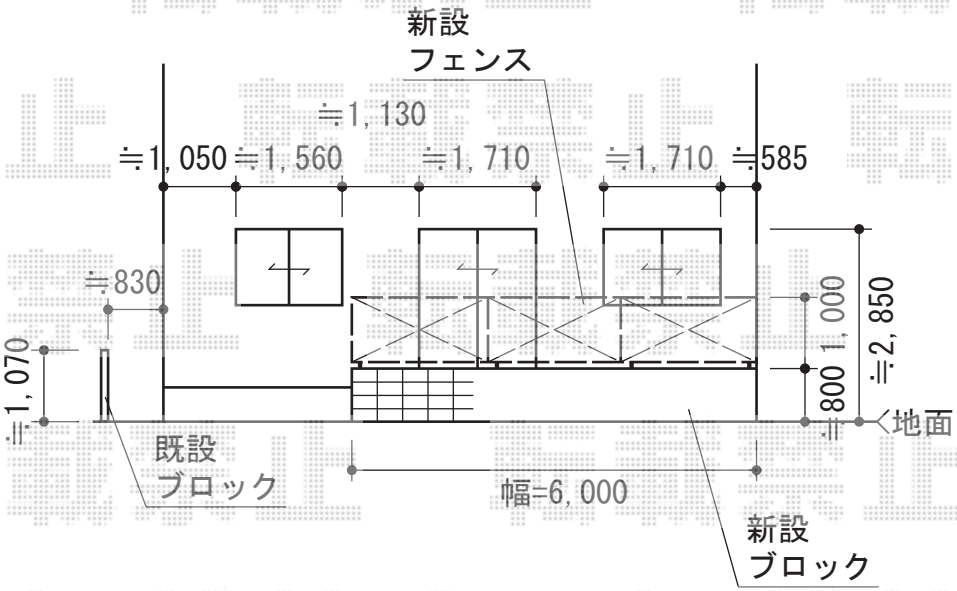

YKK AP　レイナポート 積雪～20cm対応
幅=3,000mm
奥行=5,052mm
色：プラチナステン
屋根材：ポリカーボネート（トーメイマット）
柱仕様：ハイルーフ柱仕様（有効高 約2,355mm）

TOEX　ライフモダンIIYP型フェンス フリーポールタイプ
本体1枚（W×H）=（W1,979.5mm×H1,000mm）（¥64,900）×3枚
柱仕様：T-10（¥6,600）×4本
継手セット：（¥500）×2セット
端部キャップ：（¥660）×1セット
色：シャイングレー+柿渋

現場状況や作図制限により概略図の内容と多少の違いが生じることがございます。
施工時は、現場優先とさせて頂きたく思いますので、お立会い頂き、
最終のご指示のほど、何卒、宜しくお願い致します。

EX-SHOP
HTTP://WWW.EX-SHOP.NET
担当：稲坂

全ての著作権は、エクスショップに帰属します。当社とのお取引目的外の使用・複製・転載禁止となっております。