ほせるんですII F型 床納まり 積雪～20cm対応

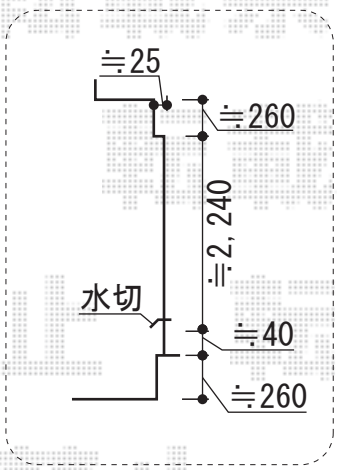

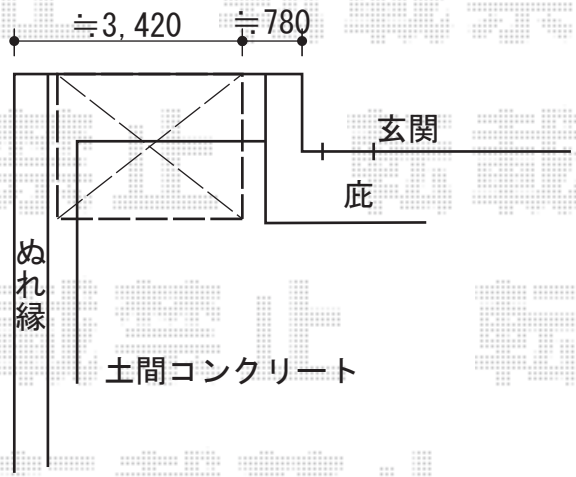

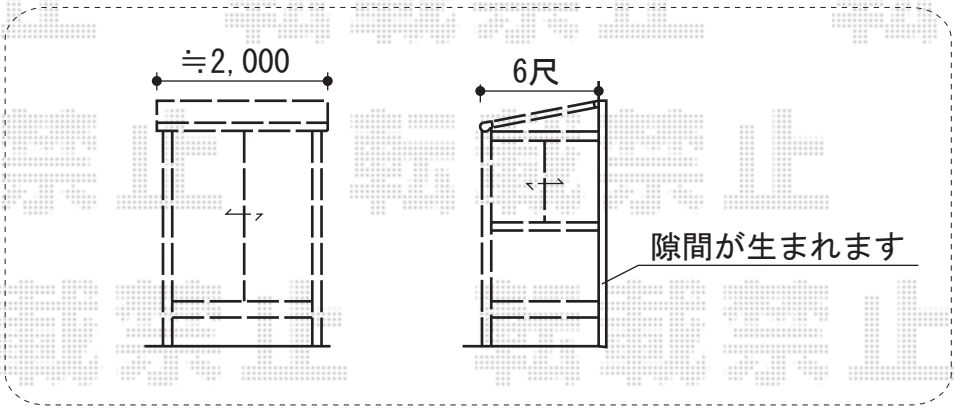

トステム　ほせるんですII F型 床納まり 積雪～20cm対応
寸法=間口 メーター2000（2,000mm）×出幅 6尺（1,785mm）
正面ユニット：テラス（2枚建）
側面ユニット：両側 FIX
色：ブロンズ
屋根材：ポリカーボネート（ブルースモーク）
床材：塩ビデッキボード（グレー）
オプション：吊り下げ物干し　標準　2本入+取付桟/戸袋逃げ（左右）
追加部材：ビード・グレチャン

現場状況や作図制限により概略図の内容と多少の違いが生じることがございます。
施工時は、現場優先とさせて頂きたく思いますので、お立会い頂き、
最終のご指示のほど、何卒、宜しくお願い致します。

EX-SHOP
HTTP://WWW.EX-SHOP.NET
担当：西村

全ての著作権は、エクスショップに帰属します。当社とのお取引目的外の使用・複製・転載禁止となっております。